令和7年度　　修　繕　仕　様　書

修　繕　名	水処理汚泥ポンプ等修繕
修繕箇所	荒川水循環センター（戸田市笹目地内）
修繕大要	修繕期間　契約日～令和8年3月13日 修繕内容　水処理施設にある汚泥ポンプ等の消耗部品交換並びに試運転調整一式 対象機器 1系2号初沈汚泥引抜ポンプ 2系1号初沈汚泥引抜ポンプ 2系1号余剰汚泥引抜ポンプ 3系2号余剰汚泥引抜ポンプ 3系1号消泡水ポンプ 3系2号消泡水ポンプ 4系1号初沈汚泥引抜ポンプ 4系2号初沈汚泥引抜ポンプ 7系2号消泡水ポンプ 8系2号初沈汚泥引抜ポンプ 8系C-1-1号硝化液循環ポンプ 8系C-1-2号硝化液循環ポンプ

本修繕費内訳書

種別	単位	数量	単価	金額	摘要
直接修繕費	式	1			A－1代価表
間接修繕費	式	1			A－2代価表
計(据付修繕原価)					
計(修繕原価)					
一般管理費等	式	1			
有価値物処分費	式	1			
本修繕費計					

直接修繕費　　A－1 代価表

種別	単位	数量	単価	金額	摘要
輸送費	式	1			
材料費	式	1			B－1代価表
労務費	式	1			B－2代価表
複合工費	式	1			B－3代価表
直接経費	式	1			B－4代価表
仮設費	式	1			
計					

間接修繕費　　A－2 代価表

種　別	単位	数量	単価	金額	摘要
共通仮設費	式	1			B－5代価表
現場管理費	式	1			
据付間接費	式	1			
計					

材料費　　B－1 代価表

種　別	単位	数量	単価	金額	摘要
直接材料費	式	1			C-1代価表
補助材料費	式	1			
計					

労務費　　B－2 代価表

種別	単位	数量	単価	金額	摘要
設備機械工	人				
普通作業員	人				
配管工	人				
小計(一般労務費)					
機械設備据付工	人				

複合工費　　B－3 代価表

種別	単位	数量	単価	金額	摘要
3系1号消泡水ポンプ工場整備	台	1			
7系2号消泡水ポンプ工場整備	台	1			
8系2号初沈汚泥引抜ポンプ電動機工場整備	台	1			
8系C-1-1号硝化液循環ポンプ工場整備	台	1			
8系C-1-2号硝化液循環ポンプ工場整備	台	1			
計					

直接経費　　B－4 代価表

種　　別	単位	数量	単価	金額	摘要
機械経費	式	1			
計					

共通仮設費　　B－5 代価表

種　　別	単位	数量	単価	金額	摘　　要
準備費	式	1			C－2代価表
安全費	式	1			
技術管理費	式	1			
計					

直接材料費　　C－1－1　代価表					
種　　別	単位	数量	単価	金額	摘　　要
1系2号初沈汚泥引抜ポンプ	台	1			
2系1号初沈汚泥引抜ポンプ	台	1			
2系1号余剰汚泥引抜ポンプ	台	1			
3系2号余剰汚泥引抜ポンプ	台	1			
3系1号消泡水ポンプ	台	1			
3系2号消泡水ポンプ	台	1			
4系1号初沈汚泥引抜ポンプ	台	1			
4系2号初沈汚泥引抜ポンプ	台	1			
7系2号消泡水ポンプ	台	1			
8系2号初沈汚泥引抜ポンプ	台	1			
8系C-1-1号硝化液循環ポンプ	台	1			
8系C-1-2号硝化液循環ポンプ	台	1			
7系2号消泡水ポンプ 動力ケーブル 10m	本	1			
小　計					

直接材料費　　C－1－2 代価表

種別	単位	数量	単価	金額	摘要
7系2号消泡水ポンプ 動力ケーブル 10m	本	1			
7系2号消泡水ポンプ 温度上昇検知ケーブル 10m	本	1			
8系C-1-1号硝化液循環ポンプ ケーブル 15m	組	1			
8系C-1-2号硝化液循環ポンプ ケーブル 15m	組	1			
計					

準備費　　C－2 代価表					
種　　別	単位	数量	単価	金額	摘要
産業廃棄物処分費	式	1			
計					

特記仕様書

水処理汚泥ポンプ等修繕

令和７年度

公益財団法人埼玉県下水道公社

目　　次

第１章　共通
第２章　対象機器
第３章　修繕内容
別表１　交換部品一覧
別表２　工場整備（複合工等作業）内容詳細
　　図面一覧表

第１章　　共　　通

１　適用範囲

この特記仕様書は、本修繕に適用し、公益財団法人埼玉県下水道公社修繕標準仕様書を補足する必要な事項を定めるものとする。

２　概　　要

本修繕は、荒川水循環センターに設置されている水処理汚泥ポンプ等の設備を長期にわたり円滑に稼働させるため実施する。

３　適用規格

次の諸規定を遵守すること。

なお、規定は本修繕契約時の最新版を使用する。

- ＪＩＳ
- ＪＥＣ、ＪＥＭ
- 電気設備技術基準
- 機械設備工事一般仕様書（日本下水道事業団編著）
- 電気設備工事一般仕様書・同標準図（日本下水道事業団編著）
- 機械設備工事必携（日本下水道事業団編著）
- 電気設備工事必携（日本下水道事業団編著）
- 機械設備工事特記仕様書（日本下水道事業団編著）
- 電気設備工事特記仕様書（日本下水道事業団編著）
- 機械設備標準仕様書（日本下水道事業団編著）
- 公共建築設備工事標準図（機械設備工事編）（国交省大臣官房官庁営繕部監修）
- 公共建築設備工事標準図（電気設備工事編）（国交省大臣官房官庁営繕部監修）
- 埼玉県機械設備工事特別共通仕様書
- 埼玉県電気設備工事特別共通仕様書
- 埼玉県建築工事実務要覧
- 埼玉県土木工事共通仕様書

４　対象機器

対象機器は、第２章のとおりとする。

５　修繕内容

本修繕内容は、第３章のとおりとする。

６　注意事項及び条件

注意事項及び条件は次の事項のとおりとする。

- 据付作業は正確に行い、長期の使用に十分耐えられるものとすること。
- 施工に電動工具を使用する場合は、保護装置を介して施設の運転に影響を及ぼさないようにすること。
- 設備停止及び部分停電を必要とする場合は、予め監督員と打合せを行い、停止・停電時間の短縮に努めること。
- 施工前または施工後に行うＣ／Ｃ盤等の電源遮断や電源投入は監督員、現場代理人等の立会いの下で行い、施工中であることを表示すること。
- 受注者が電源を用意して使用する場合は、電気主任技術者の承諾を受

けること。移動型自家用発電機（10kW 以上）を使用する場合は、経済産業省に届け出すること。
・枠組足場を設ける場合は、「手すり先行工法に関するガイドライン」（厚生労働省）によるものとし、足場の組立てについての種類、機材性能、使用方法等については「手すり先行工法による足場設置基準」によるものとする。
・石綿（アスベスト）の恐れのある場所は確認を実施し、必要に応じて対策を行うこと。
・受注者は、作業着手前に関連労働者等のダイオキシン類暴露防止を定めた「ダイオキシン類暴露防止作業計画」を施工計画書と共に提出すること。なお、焼却炉施設内作業におけるダイオキシン類への暴露防止対策については、管理レベルに応じた資機材を使用すること。
・高所及び地下における作業は、転落に十分注意し、必要な安全対策を講じること。
・配管貫通口を開ける際は、壁が鉄筋コンクリート造のため、スキャン式調査等を行い、調査結果及び施工箇所を監督員が確認した後に、適切に施工すること。
・酸素欠乏危険作業場所及び類似の危険作業においては、法令で定められた作業主任者講習や特別教育終了者以外の者が業務に就かないこと。 また、作業主任者を選任すること。
・管渠、槽内などにおいて、酸素欠乏、有害ガス等が発生する恐れがある場合は、施工前にその有無を酸素欠乏・硫化水素危険作業主任者が測定し、安全を確認したうえで実施する。施工時は常時測定監視及び換気を行うこと。なお、酸素欠乏・硫化水素危険作業主任者技能講習修了書の写しを施工計画書または作業要領書に添付すること。
・作業中に異常があった場合は、直ちに作業を中断し監督員に連絡すること。
・有害ガスの飛散その他事故が発生した場合は、直ちに監督員に連絡するとともに必要な応急処置を行うこと。
・万が一事故が発生した場合に備え、緊急連絡体制を整えておくこと。
・危険な作業範囲内には、立ち入らぬよう標識・バリケード等を設置し、吊り荷重の確認を行い、作業に見合った適切なクレーン車等を用いて実施すること。
・施工にあたり発生する現場発生品は、受注者が適正に処分すること。
・修繕期間中は、工事用看板を設置すること。

7　負担区分

施工にあたり、次に掲げるもの以外の消耗品等は受注者の負担とする。ただし、使用については取扱いに十分注意し、監督員の指示に従うものとする。

・用水
・試験用電源（AC100V-15A 以下に限る）
　ただし、停電時、停電作業時等で発注者が電力を供給できない場合は、受注者が発電機等を用意して実施すること。
・既設照明設備
・その他、監督員が認めたもの

8　建設副産物の処分等に関する入力等について

受注者は、建設副産物の処分等に関し、国土交通省リサイクルホームページ内の建設リサイクル報告様式（エクセル版）によりデータを作成し、電子ファイル及び紙帳票を監督員に提出すること。

9　下水道施設台帳システム登録情報の整備

本修繕で設置・更新・仕様変更した機器等の情報について、公社が指定する様式に機器仕様などの情報を整理し、電子データ（エクセル形式）を提出すること。

10　環境配慮への取組

環境負荷の低減や汚染･事故防止、環境管理体制の確立を図るとともに、地域・住民への信頼性の向上を図ることを目的とし、公益財団法人埼玉県下水道公社が行う環境に配慮した活動に積極的に参加すること。

11　成果品の電子納品について

受注者は、公益財団法人埼玉県下水道公社修繕（建設工事）標準仕様書の提出書類一覧表に定める報告書、写真、完成図書を電子データ（PDF 形式）で提出すること。また、電子データで提出した場合は、紙面での提出は不要とする。

12　そ の 他

本修繕に関連する作業について、発注者が調整し、受注者はこの関連作業について円滑施工に協力すること。

第２章　対象機器

荒川水循環センター

（１）１系２号初沈汚泥引抜ポンプ
　　型　　式　　KB-BE1526C
　　製造会社　　新日本造機株式会社
　　数　　量　　１台

（２）２系１号初沈汚泥引抜ポンプ
　　型　　式　　KB-BE1526C
　　製造会社　　新日本造機株式会社
　　数　　量　　１台

（３）２系１号余剰汚泥引抜ポンプ
　　型　　式　　KS-HE1528B
　　製造会社　　新日本造機株式会社
　　数　　量　　１台

（４）３系２号余剰汚泥引抜ポンプ
　　型　　式　　E5K-EM2-S
　　製造会社　　太平洋機工株式会社
　　数　　量　　１台

（５）３系１号消泡水ポンプ
　　型　　式　　ＶＸ186-368ＱＤ
　　製造会社　　太平洋機工株式会社
　　数　　量　　１台

（６）３系２号消泡水ポンプ
　　型　　式　　ＶＸ186-368ＱＤ
　　製造会社　　太平洋機工株式会社
　　数　　量　　１台

（７）４系１号初沈汚泥引抜ポンプ
　　型　　式　　KS-HE1028
　　製造会社　　新日本造機株式会社
　　数　　量　　１台

（８）４系２号初沈汚泥引抜ポンプ
　　型　　式　　KS-HE1028
　　製造会社　　新日本造機株式会社
　　数　　量　　１台

（９）７系２号消泡水ポンプ
　　型　　式　　CNX2001-P
　　製造会社　　新明和工業株式会社
　　数　　量　　１台

（１０）８系２号初沈汚泥引抜ポンプ
型　　式　　F150LM2-2V0-V
製造会社　　太平洋機工株式会社
数　　量　　１台

（１１）８系C-1-1号硝化液循環ポンプ
型　　式　　SD300-C
製造会社　　新明和工業株式会社
数　　量　　１台

（１２）８系C-1-2号硝化液循環ポンプ
型　　式　　SD300-C
製造会社　　新明和工業株式会社
数　　量　　１台

第３章　修繕内容

荒川水循環センター

（１）１系２号初沈汚泥引抜ポンプ
　　ア　分解整備及び劣化部品の交換（別表１参照）
　　イ　芯出調整
　　ウ　試運転調整
　　エ　補修塗装、清掃
　　オ　発生材の処分作業

（２）２系１号初沈汚泥引抜ポンプ
　　ア　分解整備及び劣化部品の交換（別表１参照）
　　イ　芯出調整
　　ウ　試運転調整
　　エ　補修塗装、清掃
　　オ　発生材の処分作業

（３）２系１号余剰汚泥引抜ポンプ
　　ア　分解整備及び劣化部品の交換（別表１参照）
　　イ　芯出調整
　　ウ　試運転調整
　　エ　補修塗装、清掃
　　オ　発生材の処分作業

（４）３系２号余剰汚泥引抜ポンプ
　　ア　分解整備及び劣化部品の交換（別表１参照）
　　イ　芯出調整
　　ウ　試運転調整
　　エ　補修塗装、清掃
　　オ　発生材の処分作業

（５）３系１号消泡水ポンプ　※工場整備
　　ア　劣化部品、周辺配管の交換（別表１参照）
　　イ　本体撤去及び工場整備後据付作業
　　ウ　工場内分解整備（別表２参照）
　　エ　試運転調整
　　オ　発生材の処分作業

（６）３系２号消泡水ポンプ　※現地整備
　　ア　劣化部品、周辺配管の交換（別表１参照）
　　イ　試運転調整
　　ウ　補修塗装、清掃
　　エ　発生材の処分作業

（７）４系１号初沈汚泥引抜ポンプ
　　ア　分解整備及び劣化部品の交換（別表１参照）
　　イ　芯出調整
　　ウ　試運転調整
　　エ　補修塗装、清掃
　　オ　発生材の処分作業

（８）４系２号初沈汚泥引抜ポンプ
　　ア　分解整備及び劣化部品の交換（別表１参照）
　　イ　芯出調整
　　ウ　試運転調整
　　エ　補修塗装、清掃
　　オ　発生材の処分作業

（９）７系２号消泡水ポンプ　※工場整備
　　ア　劣化部品の交換（別表１参照）
　　イ　本体撤去及び工場整備後据付作業
　　ウ　工場内分解整備（別表２参照）
　　エ　試運転調整
　　オ　発生材の処分作業

（１０）８系２号初沈汚泥引抜ポンプ　※ポンプ：現地整備 電動機：工場整備
　　ア　劣化部品の交換（別表１参照）
　　イ　本体撤去及び工場整備後据付作業
　　ウ　工場内分解整備（別表２参照）
　　エ　試運転調整
　　オ　発生材の処分作業

（１１）８系 C-1-1 号硝化液循環ポンプ ※工場整備
　　ア　劣化部品の交換（別表１参照）
　　イ　本体撤去及び工場整備後据付作業
　　ウ　工場内分解整備（別表２参照）
　　エ　試運転調整
　　オ　発生材の処分作業

（１２）８系 C-1-2 号硝化液循環ポンプ ※工場整備
　　ア　劣化部品の交換（別表１参照）
　　イ　本体撤去及び工場整備後据付作業
　　ウ　工場内分解整備（別表２参照）
　　エ　試運転調整
　　オ　発生材の処分作業

交換部品一覧表

部品名	形状仕様	数量	単位
(1)1系2号初沈汚泥引抜ポンプ			
軸スリーブ	SUS304	1	個
水切り	NBR	1	個
内コロ軸受け	SUJ	1	個
外玉軸受け	SUJ	1	組
軸受け用座金	SPCC	1	個
軸受け用ナット	S25C	1	個
メカニカルシール		1	組
ガスケット	V#6500	1	個
ガスケット	V#6500	1	個
ガスケット	V#6500	1	個
スリーブガスケット	SUS304	1	個
ガスケット	V#6500	1	個
Oリング	NBR	1	個
オイルゲージ	アクリル	1	個
Vベルト		4	本
モーターベアリング		1	台分
内メカカバー	FC200	1	個
ガスケット	V#6500	1	個
吸込みカバー	高CrFC	1	個
インペラ	高CrFC	1	個
インペラボス	FCD450	1	個
インペラピン	SUS304	1	個
フランジ用ガスケット	NBR	2	個
(2)2系1号初沈汚泥引抜ポンプ			
軸スリーブ	SUS304	1	個
水切り	NBR	1	個
内コロ軸受け	SUJ	1	個
外玉軸受け	SUJ	1	組
軸受け用座金	SPCC	1	個
軸受け用ナット	S25C	1	個
メカニカルシール		1	組
ガスケット	V#6500	1	個
ガスケット	V#6500	1	個
ガスケット	V#6500 628	1	個
スリーブガスケット	SUS304	1	個
ガスケット	V#6500	1	個
Oリング	NBR	1	個
オイルゲージ	アクリル	1	個
Vベルト		3	本
モーターベアリング	SUJ2	1	台分
ガスケット(中間フランジ)	V#6500	1	個
主軸		1	個

部品名	形状仕様	数量	単位
(3)2系1号余剰汚泥引抜ポンプ			
軸スリーブ	SUS304	1	個
水切り	NBR	1	個
内メカカバー	FC200	1	個
内コロ軸受け	SUJ	1	個
外玉軸受け	SUJ	1	組
軸受けフレーム	FC200	1	個
軸受け用座金	SPCC	1	個
軸受け用ナット	S25C	1	個
メカニカルシール	615	1	組
ガスケット	V#6500	1	個
ガスケット	V#6500	1	個
スリーブガスケット	V#6500	1	個
ガスケット	V#6500	1	個
ガスケット	V#6500	1	個
Oリング	NBR	1	個
Vプーリ―Vベルト	FC200	1	台分
モーターベアリング		1	台分

部品名	形状仕様	数量	単位
(4)3系2号余剰汚泥引抜ポンプ			
軸受けスペーサー	SS400	1	個
軸受けナット	SS400	1	個
軸受けナット座金	SS400	1	個
端板用Oリング	NBR	2	個
端板シム	t0.1 ﾎﾟﾘｴｽﾃﾙ	1	枚
端板シム	t0.2 ﾎﾟﾘｴｽﾃﾙ	1	枚
端板シム	t0.25 ﾎﾟﾘｴｽﾃﾙ	1	枚
端板シム	t0.3 ﾎﾟﾘｴｽﾃﾙ	1	枚
Vリング	PS NBR	1	個
Vリング	MS NBR	1	個
羽根車フランジ	FCD450-10	1	個
羽根車ナット	SUS	1	個
羽根車ナットワッシャー	SUS	1	個
油面計		1	個
オイルキャップ		1	個
点検蓋Oリング	NBR	1	個
羽根車ボルト	SUS	1	個
軸スリーブ	SUS	1	個
ケーシングシール	NBR	1	個
シールワッシャー	SUS	1	個
軸スリーブOリング	NBR	1	個
メカニカルシールボックス	FC250	1	個
メカニカルシール		1	組
軸受け①	SUJ2 61	1	個
軸受け②	SUJ2 62	1	組
軸受け③	SUJ2 63	1	個
Vプーリー(P)	5V2-236	1	個
Vプーリー(M)	5V2-250	1	個
Vベルト	5V-600	2	本
電動機軸受け	6310ZZ/6310ZZ	1	台分

部品名	形状仕様	数量	単位
(5)3系1号消泡水ポンプ			
軸シール止め輪	SWRH	2	個
モーター側軸シール	NBR	1	個
ウェアリング	耐摩耗鋼	1	個
輪受止め輪	SWRH	2	個
モーター側軸受け	SUJ2	2	個
緩み止め	SS400	8	個
ローター側軸受け	SUJ2	2	個
オイルゲージ	CAC	4	個
継手キー	S45C	1	個
ギアキー	S45C	2	個
ローターキー	S45C	2	個
ローターキー	S45C	2	個
軸受けケースシール	NBR	1	個
メタルパッキン	Cu	9	個
ウェアプレート	SUS316相当	2	個
ハウジングセグメントガスケット	ABIL	6	個
緩み止めナット	SS400	8	個
ローター	HiFlo 184L NBR	2	個
ローター	HiFlo 184R NBR	2	個
円形スプリング	SK5	2	個
ローター押さえボルト類	カバーハウジングシール、ローターシール含む	1	式
ウェアプレートボルト	SUS316	4	個
蓋シール	NBR	1	個
円形スプリング	SK5	6	個
カバー側軸受け	SUJ2	2	個
スプリング止め輪	SWRH62	2	個
シールケースシール	NBR	2	個
シールケース止め輪	SWRH62	2	個
カートリッジメカニカルシール	NBR/特殊鋳鉄/SUS	4	組
軸受けカバーシール	NBR	2	個
フランジガスケット	角形パッキン	2	個
フランジパッキン	200A JIS10K	2	枚
加圧式オイルポット		2	個
Vベルト	5V-1000	4	本
Vプーリー(ポンプ側)	SPB-630-4	1	個
Vプーリー(モーター側)	SPB-200-4	1	個
角丸単管	200A	2	個
(6)3系2号消泡水ポンプ			
フランジガスケット	角型パッキン	2	個
フランジパッキン	200A JIS10K	2	枚
角丸単管	200A	2	個

部品名	形状仕様	数量	単位
(7)4系1号初沈汚泥引抜ポンプ			
軸スリーブ	SUS304	1	個
水切り	NBR	1	個
玉軸受け	SUJ 401	1	個
玉軸受け	SUJ 402	1	個
軸受け用座金	SPCC	1	個
軸受けナット	S25C	1	個
メカニカルシール		1	組
ガスケット	V#6500	1	個
ガスケット	V#6500	1	個
スリーブガスケット	V#6500	1	個
ガスケット	V#6500	1	台分
ガスケット	V#6500	1	台分
オイルシール	NBR 655	1	個
オイルシール	NBR 656	1	個
Vベルト		4	本
モーターベアリング	SUS304	1	台分
ケーシング	FC200	1	個
インペラ	高CrFC	1	個
軸受けブラケット	FC200	1	個
(8)4系2号初沈汚泥引抜ポンプ			
軸スリーブ	SUS304	1	個
水切り	NBR	1	個
玉軸受け	SUJ 401	1	個
玉軸受け	SUJ 402	1	個
軸受け用座金	SPCC	1	個
軸受けナット	S25C	1	個
メカニカルシール		1	組
ガスケット	V#6500	1	個
ガスケット	V#6500	1	個
スリーブガスケット	V#6500	1	個
ガスケット	V#6500	1	台分
ガスケット	V#6500	1	台分
オイルシール	NBR 655	1	個
オイルシール	NBR 656	1	個
Vベルト		4	本
モーターベアリング		1	台分

部品名	形状仕様	数量	単位
(9)7系2号消泡水ポンプ			
動力ケーブル 10m	2PNCT 14㎟ 4心	1	本
動力ケーブル 10m	2PNCT 14㎟ 4心	1	本
温度上昇検知ケーブル 10m	2PNCT 1.25㎟ 2心	1	本
玉軸受け	上	1	個
玉軸受け	下	1	個
ニロスリング		1	個
ガード		1	個
メカニカルシール		1	個
メカニカルシールブラケット		1	個
ウエアリング	R	1	個
ウエアリング	S	1	個
シール部品		1	台分
ガイドリング		1	個
モートルカバー		1	個
(10)8系2号初沈汚泥引抜ポンプ			
①ポンプ(現地整備)			
グランドスリーブM	SUS304	1	個
ラビリンス	S45C	1	個
深溝玉軸受け	SUJ2	1	式
円筒コロ軸受け	SUJ2	1	個
軸受け用ナット	S45C	1	個
軸受け用座金	SS400	1	個
メカニカルシールM2		1	式
ケーシング用Oリング	NBR	1	個
メタルケースカバー用Oリング	(前)NBR	1	個
メタルケースカバー用Oリング	(後)NBR	1	個
インペラー用Oリング	NBR	1	個
フランジ用シートパッキン	NBR	1	個
ケーシング掃除蓋用パッキン	NBR	1	個
オイルシール(前)	NBR	1	個
オイルシール(後)	NBR	1	個
グランドスリーブ用Oリング	NBR	1	個
フロントカバー掃除蓋用パッキン	NBR	1	個
オイル栓		1	個
オイルゲージ		1	個
Vプーリー(P)	5V2-280	1	個
Vプーリー(M)	5V2-210	1	個
Vベルト	5V-670	2	本
②電動機(工場整備)			
ベアリング	6310ZZ	1	個
ベアリング	6208ZZ	1	個

部品名	形状仕様	数量	単位
(11)8系C-1-1号硝化液循環ポンプ			
ケーブル 15m	2PNCT-RL 5.5㎟ 4心, 2.0㎟ 4心	1	組
サンドブラストホース		1	本
玉軸受け	上	1	個
玉軸受け	下	1	個
ニロスリング		1	個
ガード		1	個
メカニカルシール		1	組
メカニカルシールブラケット		1	個
浸水検知器		1	個
ウエアリング		1	個
シール部品		1	台分
パッキン	2t	1	枚
羽根車	Hi-Cr	1	個
モートルカバー		1	個
(12)8系C-1-2号硝化液循環ポンプ			
ケーブル 15m	2PNCT-RL 5.5㎟ 4心, 2.0㎟ 4心	1	本
サンドブラストホース		1	本
玉軸受け	上	1	個
玉軸受け	下	1	個
ニロスリング		1	個
ガード		1	個
メカニカルシール		1	組
メカニカルシールブラケット		1	個
浸水検知器		1	個
ウエアリング		1	個
シール部品		1	台分
パッキン	2t	1	枚
羽根車	Hi-Cr	1	個
モートルカバー		1	個

工場整備(複合工等作業)内容詳細

（1） 3系1号消泡水ポンプ
ア　分解・点検・清掃
イ　部品交換
ウ　組立調整
エ　補修塗装
オ　工場清流試験・絶縁抵抗測定
カ　オイル交換

（2） 7系2号消泡水ポンプ
ア　分解組立
イ　ローターシャフト溶射加工
ウ　ステーターコイル乾燥
エ　塗装
オ　オイル交換
カ　絶縁抵抗測定

（3） 8系2号初沈汚泥引抜ポンプ　※電動機のみ
ア　分解・点検・清掃
イ　固定子コイル巻き
ウ　アメニス処理・乾燥
エ　回転子バランス調整
オ　ブラケットハウジング溶射加工
カ　シャフトジャーナル溶射加工
キ　ウェーブワッシャー交換
ク　ベアリング交換
ケ　組立・塗装・絶縁抵抗測定含む各種試験

（4） 8系C-1-1号硝化液循環ポンプ
ア　分解・組立
イ　ローターシャフト溶射加工
ウ　ステーターコイル巻替
エ　塗装
オ　オイル交換
カ　絶縁抵抗測定

（5） ８系C-1-2号硝化液循環ポンプ
ア　分解・組立
イ　ローターシャフト溶射加工
ウ　ステーターコイル巻替
エ　塗装
オ　オイル交換
カ　絶縁抵抗測定

水処理汚泥ポンプ等修繕図面一覧表

図番	図　　面　　名
1	1系2号初沈汚泥引抜ポンプ　外形図
2	1系2号初沈汚泥引抜ポンプ　断面図
3	2系1号初沈汚泥引抜ポンプ　外形図
4	2系1号初沈汚泥引抜ポンプ　断面図
5	2系1号余剰汚泥引抜ポンプ　外形図
6	2系1号余剰汚泥引抜ポンプ　断面図
7	3系2号余剰汚泥引抜ポンプ　外形図
8	3系2号余剰汚泥引抜ポンプ　断面図
9	3系2号余剰汚泥引抜ポンプ　メカニカルシール詳細図
10	3系1号消泡水ポンプ　外形図
11	3系1号消泡水ポンプ　断面図
12	3系2号消泡水ポンプ　外形図
13	4系1号,2号初沈汚泥引抜ポンプ　外形図
14	4系1号,2号初沈汚泥引抜ポンプ　断面図
15	7系2号消泡水ポンプ　断面図
16	7系2号消泡水ポンプ　断面図材料表
17	8系2号初沈汚泥引抜ポンプ　外形図
18	8系2号初沈汚泥引抜ポンプ　断面図
19	8系2号初沈汚泥引抜ポンプ　メカニカルシール詳細図
20	8系C-1-1号,C-1-2号硝化液循環ポンプ　断面図
21	8系C-1-1号,C-1-2号硝化液循環ポンプ　断面図材料表

DWG. NAME 図面名称 (ベルト駆動型)

KB型 吸込スクリュー付汚泥ポンプ 外形図

尺度	第三角法
～	

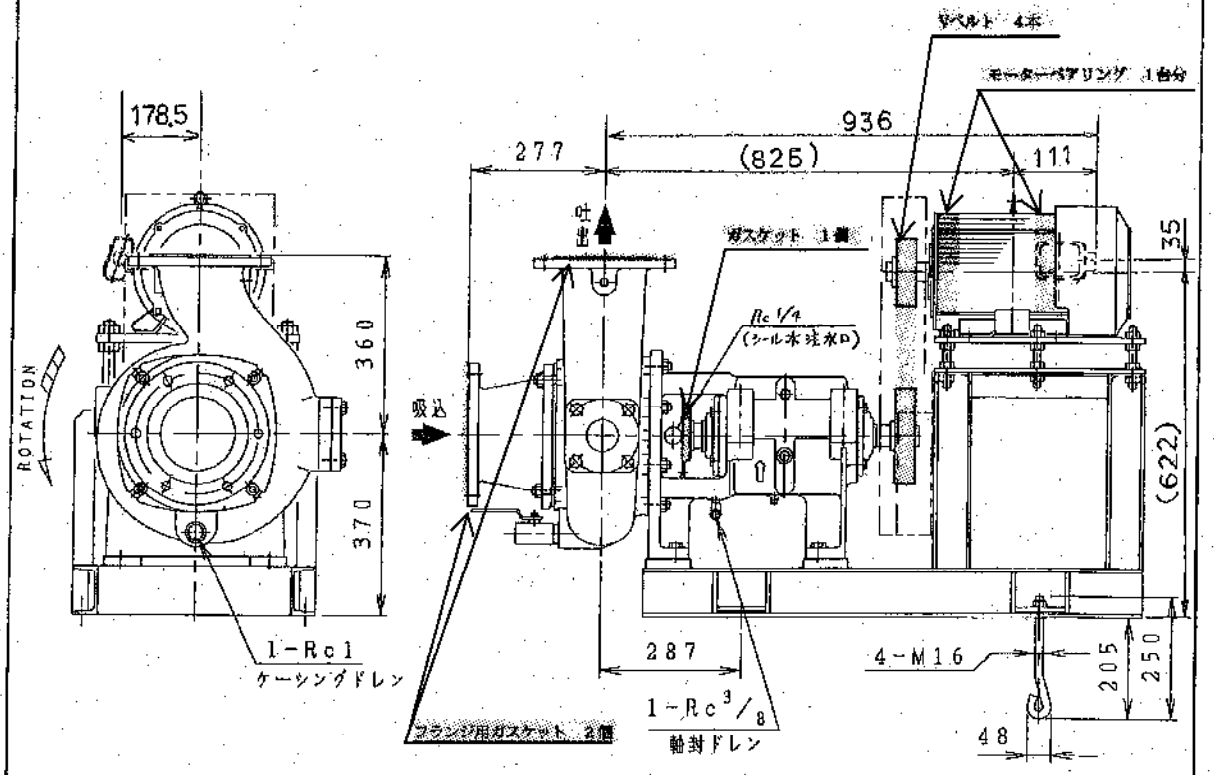

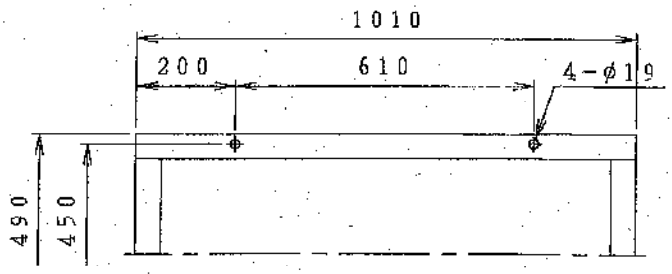

■ フランジ寸法

型式	吸込口径	吐出口径
1526C	150A	150A

呼び口径	フランジ寸法 (水道規格)					
d	a	c	g	n	h	t
150	290	247	204	6	19	22

[注] ・ボルト穴6ケの場合の穴位置は
吸込フランジ…垂直線振分け。
吐出フランジ…軸方向直角線振分け。

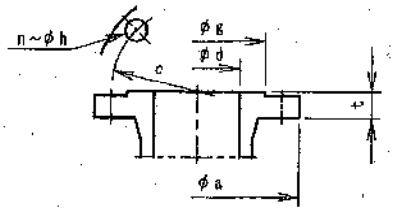

着色部は交換部品を示す。

ITEM NO. ポンプ番号	――
ITEM NAME ポンプ名称	1号初沈汚泥引抜ポンプ
PUMP TYPE ポンプ型式	KB-BE1526C
BORE DIS. 吐出口 口径	150 mm X SUC. 吸込口 150 mm

注) モーター枠番 132M~180M

図番1 1系2号初沈汚泥引抜ポンプ 外形図

DWG. NAME　図面名称

KB型　吸込スクリュー付汚泥ポンプ　断面図

尺度	第三角法
～	

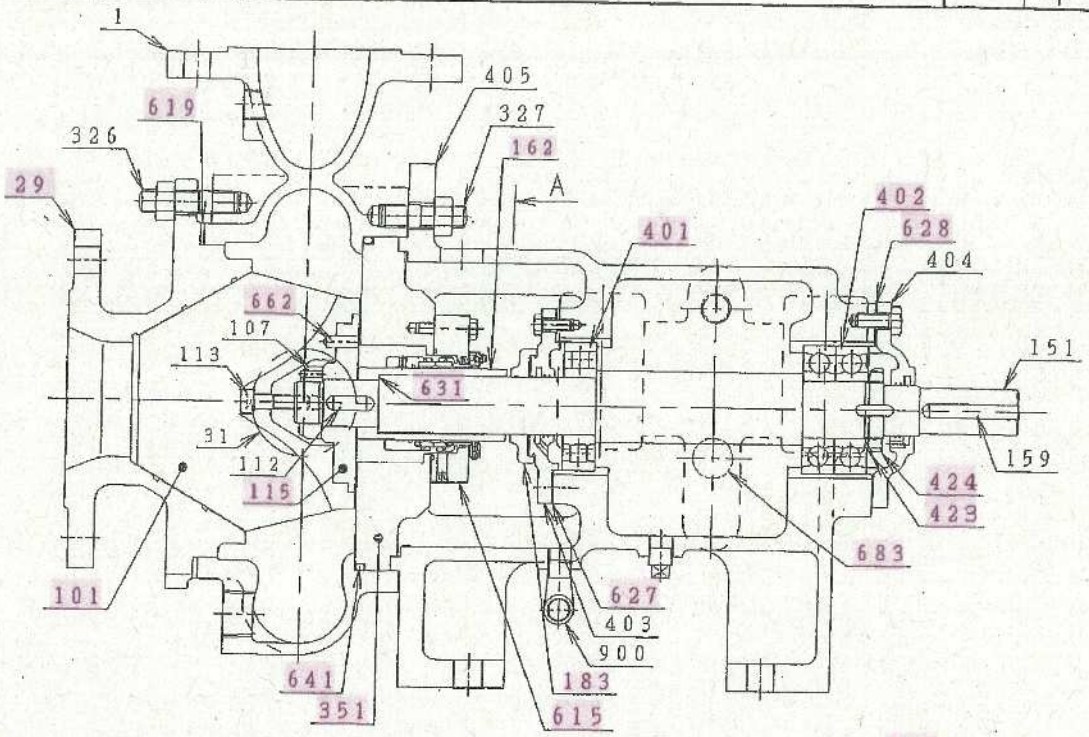

P. No 部品番号	部品名称	Q'TY 個数	MATERIAL 材質	REMARKS 注記
903	点検カバーボルト	4	SUS304	
900	ストリートエルボ	1	FCMB	
683	オイルゲージ	1	アクリル	
662	インペラピン	1	SUS304	
645	"O"リング	1	NBR	
641	"O"リング	1	NBR	
632	ガスケット	1	V'6500	
631	スリーブガスケット	1	SUS304	
628	ガスケット	1	V'6500	
627	ガスケット	1	V'6500	
619	ガスケット	1	V'6500	
615	メカニカルシール	1s	SiC/SiC	
424	軸受用ナット	1	S25C	
423	軸受用座金	1	SPCC	
405	軸受フレーム	1	FC200	
404	外軸受カバー	1	FC200	
403	内軸受カバー	1	FC200	
402	外玉軸受	1s	SUJ	7310BDB
401	内コロ軸受	1	SUJ	NU310
351	内メカカバー	1	FC200	
327	ケーシングボルト，ナット	1s	SUS304	
326	吸込カバーボルト，ナット	1s	SUS304	
183	水切り	1	NBR	
162	軸スリーブ	1	SUS304	
159	軸継手キー	1	S45C	
151	主軸	1	S45C	
115	インペラボス	1	FCD450	
113	インペラ止めボルト	1	SUS304	
112	インペラキー	1	SUS304	
107	インペラナット	1	SUS304	
101	インペラ	1	高CrFC	
31	点検カバー	1	高CrFC	
29	吸込カバー	1	高CrFC	
1	ケーシング	1	高CrFC	

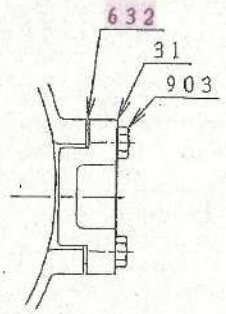

図 ケーシング点検口

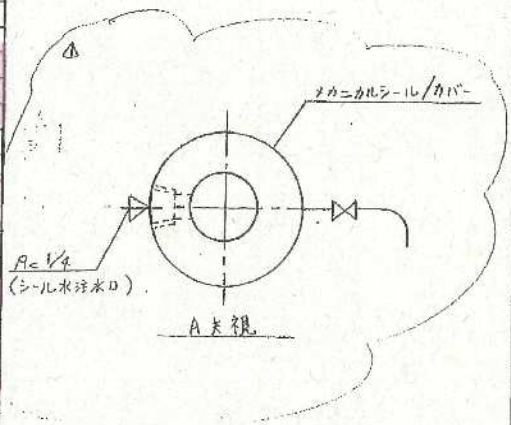

着色部は交換部品を示す。

図番2　1系2号初沈汚泥引抜ポンプ　断面図

DWG. NAME 図面名称 (ベルト駆動型)

KB型 吸込スクリュー付汚泥ポンプ 外形図

尺度 ～ | 第三角法

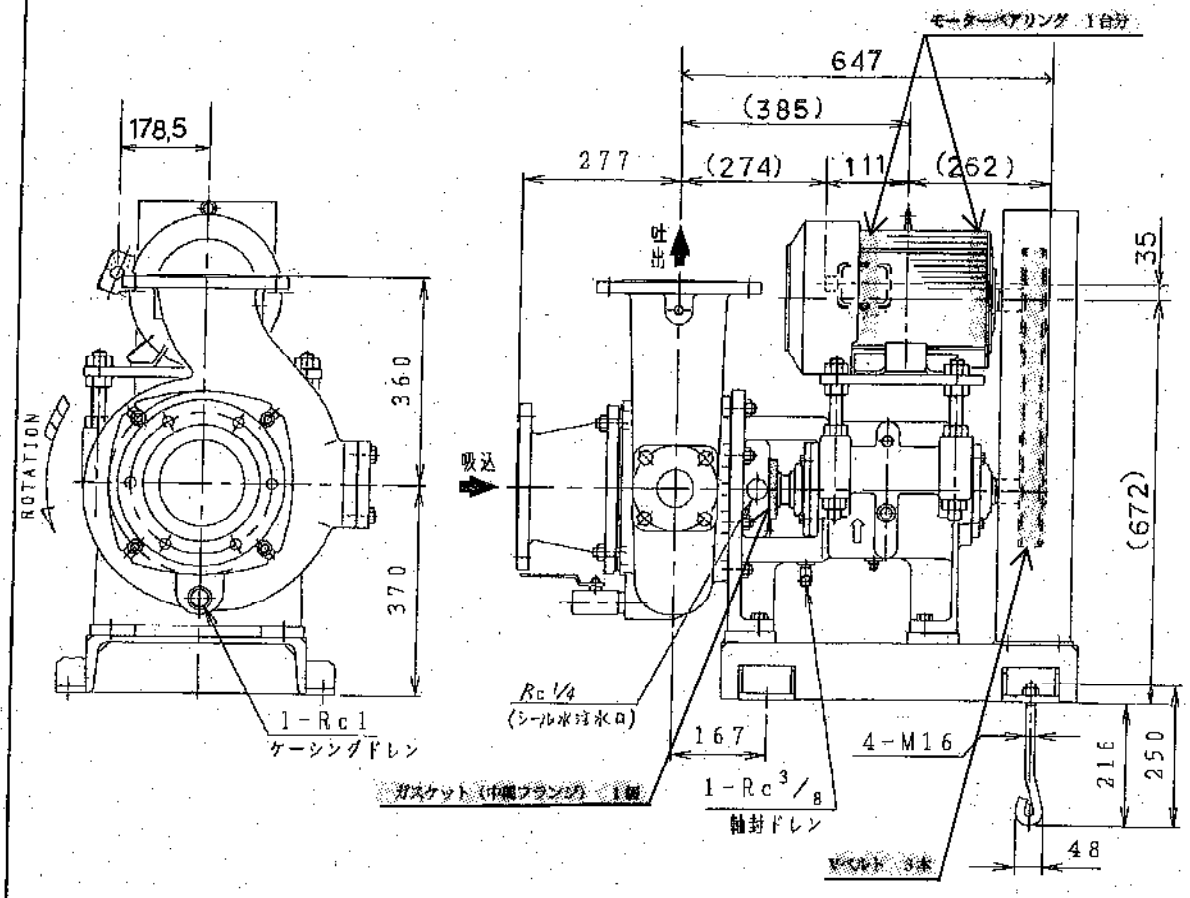

■ フランジ寸法

型式	吸込口径	吐出口径
1526C	150A	150A

呼び口径	フランジ寸法 (水道規格)					
d	a	c	g	n	h	t
150	290	247	204	6	19	22

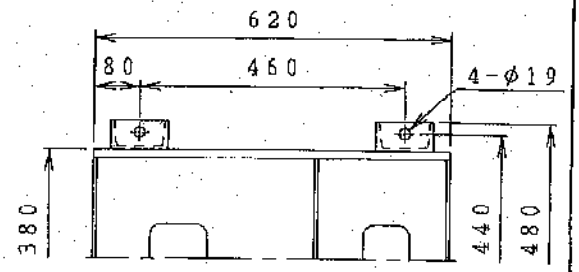

【注】 ・ボルト穴6ケの場合の穴位置は
吸込フランジ…垂直線振分け。
吐出フランジ…軸方向直角線振分け。

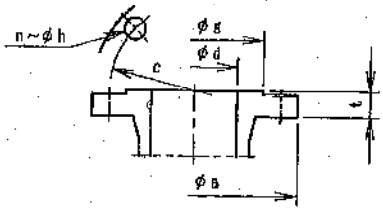

着色部は交換部品を示す。

ITEM NO. ポンプ番号	——
ITEM NAME. ポンプ名称	2号初沈汚泥引抜ポンプ
PUMP TYPE ポンプ型式	KB-BE1526C
BORE DIS. 吐出口 口径	150 mm X SUC. 吸込口 150 mm

注) モーター枠番 100L～132S

図番3 2系1号初沈汚泥引抜ポンプ 外形図

DWG. NAME 図面名称

KB型 吸込スクリュー付汚泥ポンプ 断面図

尺度 ～ 第三角法

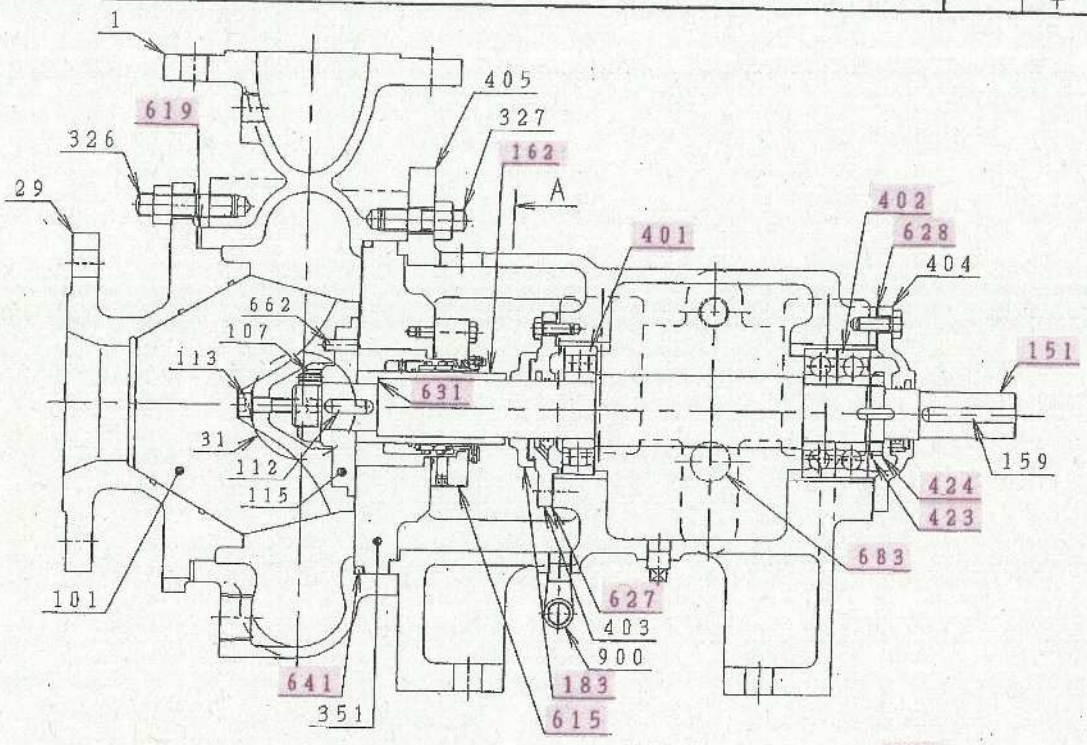

P. No 部品番号	部品名称	Q'TY 個数	MATERIAL 材質	REMARKS 注記
903	点検カバーボルト	4	SUS304	
900	ストリートエルボ	1	FCMB	
683	オイルゲージ	1	アクリル	
662	インペラピン	1	SUS304	
645	"O"リング	1	NBR	
641	"O"リング	1	NBR	
632	ガスケット	1	V'6500	
631	スリーブガスケット	1	SUS304	
628	ガスケット	1	V'6500	
627	ガスケット	1	V'6500	
619	ガスケット	1	V'6500	
615	メカニカルシール	1s	SiC/SiC	
424	軸受用ナット	1	S25C	
423	軸受用座金	1	SPCC	
405	軸受フレーム	1	FC200	
404	外軸受カバー	1	FC200	
403	内軸受カバー	1	FC200	
402	外玉軸受	1s	SUJ	7310 BDB
401	内コロ軸受	1	SUJ	NU310
351	内メカカバー	1	FC200	
327	ケーシングボルト，ナット	1s	SUS304	
326	吸込カバーボルト，ナット	1s	SUS304	
183	水切り	1	NBR	
162	軸スリーブ	1	SUS304	
159	軸継手キー	1	S45C	
151	主軸	1	S45C	
115	インペラボス	1	FCD450	
113	インペラ止めボルト	1	SUS304	
112	インペラキー	1	SUS304	
107	インペラナット	1	SUS304	
101	インペラ	1	高CrFC	
31	点検カバー	1	高CrFC	
29	吸込カバー	1	高CrFC	
1	ケーシング	1	高CrFC	

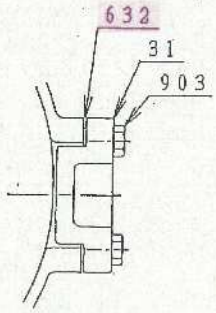

図 ケーシング点検口

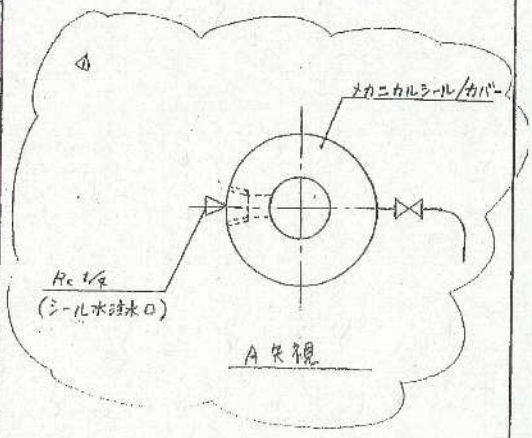

着色部は交換部品を示す。

図番4　2系1号初沈汚泥引抜ポンプ　断面図

DWG. NAME 図面名称 (ベルト駆動型)

KS－H型 無閉塞汚泥ポンプ 外形図

尺度 ～ 第三角法

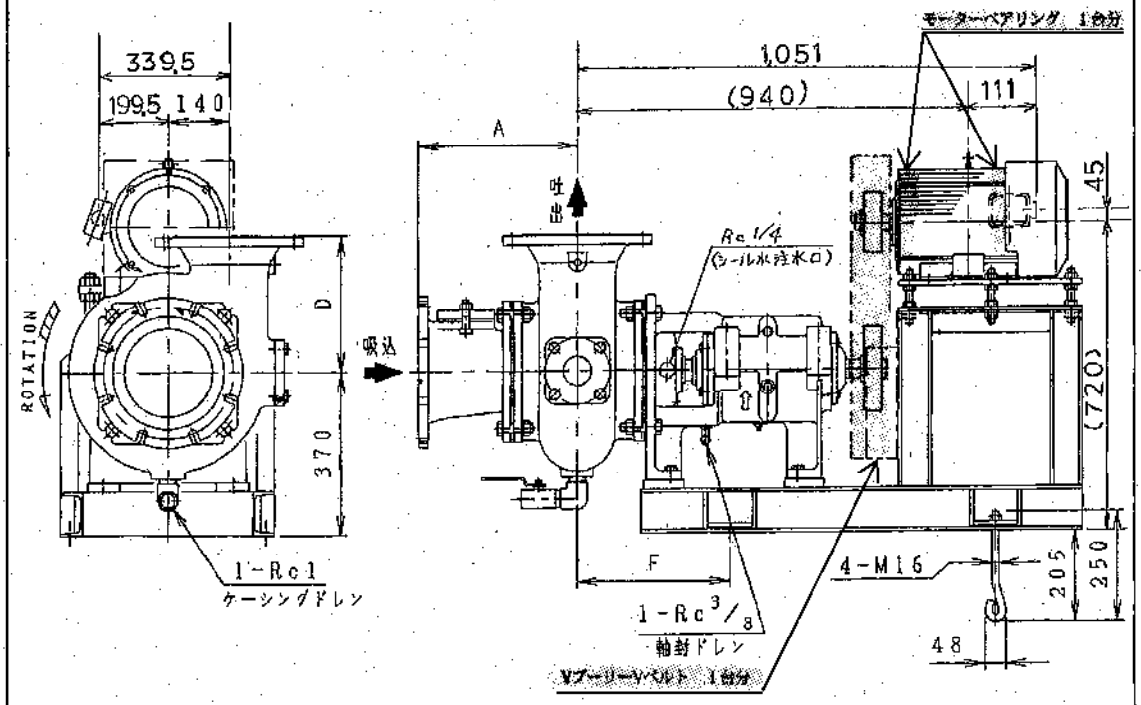

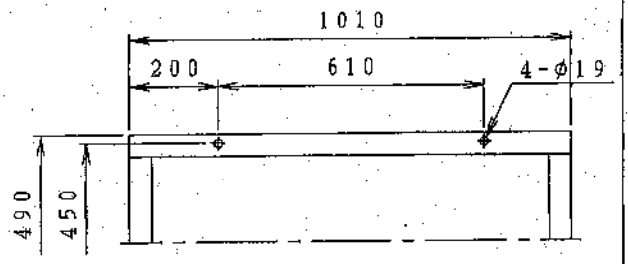

■ フランジ寸法

呼び口径	吐出・吸込フランジ (水道規格)					
d	a	c	g	n	h	t
80	211	168	125	4	19	21
100	238	195	152	4	19	21
125	263	220	177	6	19	22
150	290	247	204	6	19	22
200	342	299	256	8	19	23
250	410	360	308	8	23	24

(注) ・ボルト穴6ケの場合の穴位置は
吸込フランジ…垂直線振分け。
吐出フランジ…軸方向直角線振分け。

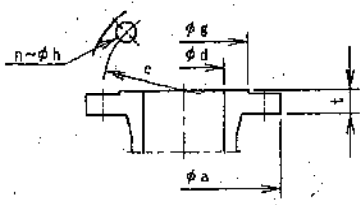

着色部は交換部品を示す。

型式	吸込口径	吐出口径	A	D	F
828B	80A	80A	255	240	302
8/1028B	100A	80A	255	240	302
1028B	100A	100A	260	250	312
10/1228B	125A	100A	290	250	312
1528B	150A	150A	325	290	322
15/2028B	200A	150A	325	290	322
2028B	200A	200A	365	310	347
20/2528B	250A	200A	365	310	347

ITEM NO. ポンプ番号 ＿＿＿＿

ITEM NAME ポンプ名称 2号余剰汚泥ポンプ

PUMP TYPE ポンプ型式 KS-HE1528B

BORE DIS. 吐出口 口径 150 mm X SUC. 吸込口 150 mm

注) モーター枠番 132M~180M

図番5 2系1号余剰汚泥引抜ポンプ 外形図

DWG. NAME　図面名称

KS－H型　無閉塞汚泥ポンプ　断面図

尺度 ～　第三角法

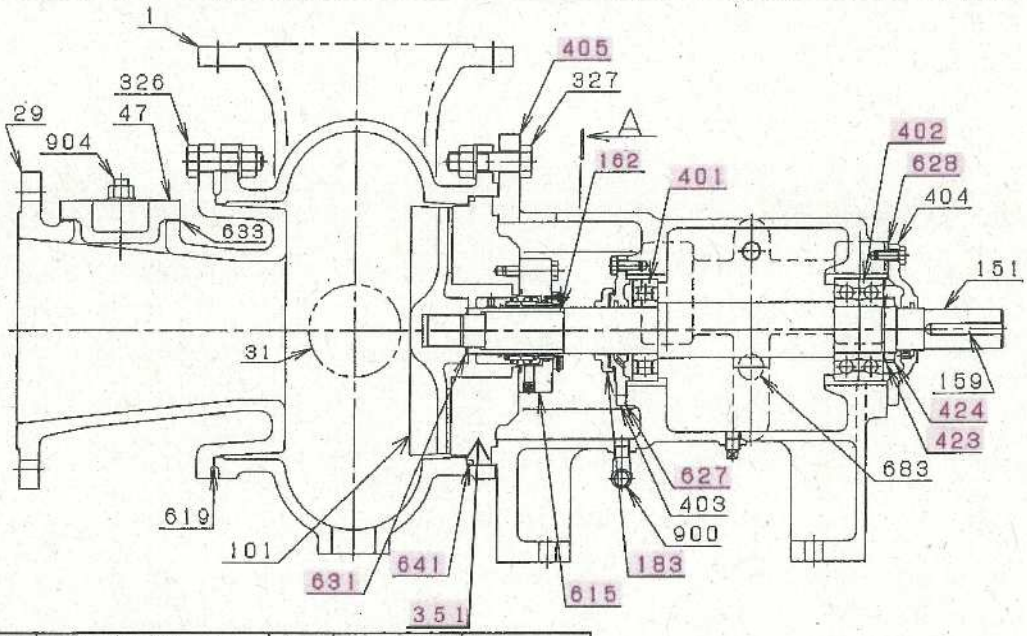

P.No 部品番号	部品名称	Q'TY 個数	MATERIAL 材質	REMARKS 注記
904	点検カバーボルト，ナット	2s	SUS304	
903	点検カバーボルト	4	SUS304	
900	ストリートエルボ	1	FCMB	
683	オイルゲージ	1	アクリル	
641	"O"リング	1	NBR	
633	ガスケット	1	V"6500	
632	ガスケット	1	V"6500	
631	スリーブガスケット	1	V"6500	
628	ガスケット	1	V"6500	
627	ガスケット	1	V"6500	
619	ガスケット	1	V"6500	
615	メカニカルシール	1s	SIC/SIC	
424	軸受用ナット	1	S25C	
423	軸受用座金	1	SPCC	
405	軸受フレーム	1	FC200	
404	外軸受カバー	1	FC200	
403	内軸受カバー	1	FC200	
402	外玉軸受	1s	SUJ	7310BDBT
401	内コロ軸受	1	SUJ	NU310
351	内メカカバー	1	FC200	
327	ケーシングボルト，ナット	1s	SUS304	
326	吸込カバーボルト，ナット	1s	SUS304	
183	水切り	1	NBR	
162	軸スリーブ	1	SUS304	
159	軸継手キー	1	S45C	
151	主軸	1	S45C	
101	インペラ	1	高CRFC	
47	点検カバー	1	高CRFC	
31	点検カバー	1	FC200	
29	吸込カバー	1	高CRFC	
1	ケーシング	1	FC200	

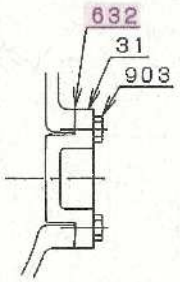

■ ケーシング点検口

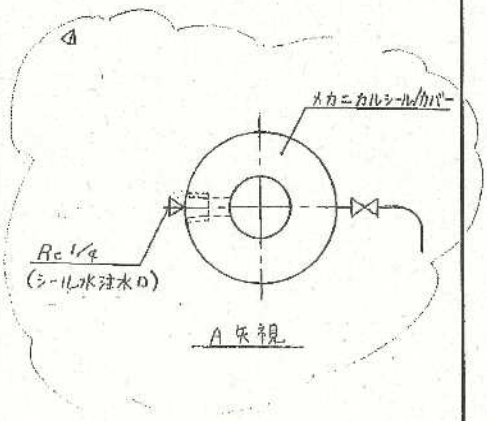

着色部は交換部品を示す。

図番6　2系1号余剰汚泥引抜ポンプ　断面図

A1000273

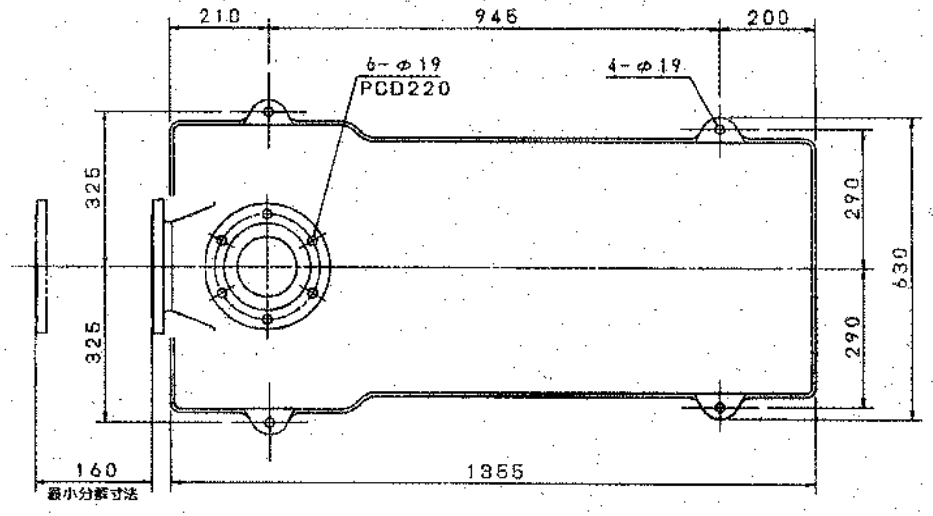

型式番号 E5K-EM2-S/2-BVSM5F1-3.

モーターkW			据付寸法			モーター概略質量
4P	6P	ワク番	(A)	(B)	(C)	
11		160M	1395	1050	323	103
15		160L	1395	1050	345	120
18.5		180M	1465	1050	351.5	185
22		180M	1465	1050	351.5	190

基礎ボルト

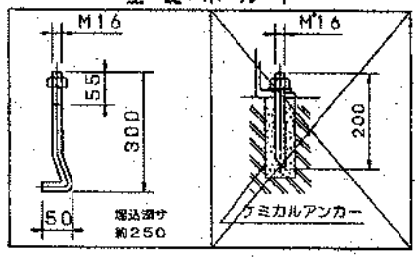

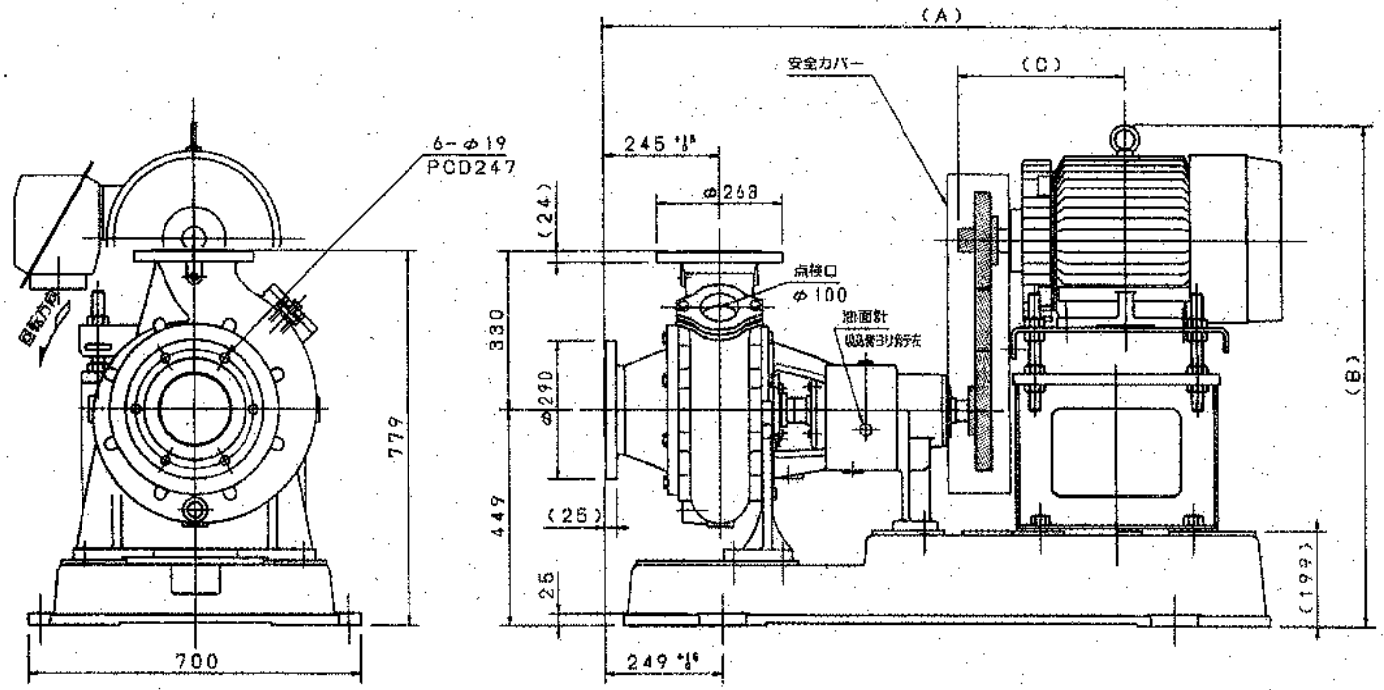

御注意//

本図ハ縮尺デ画イテアリマセン寸法ヲ基準ニ願イマス。

図番7　3系2号余剰汚泥引抜ポンプ　外形図

B0000805 | 整理番号 | E5K-EM2-S/2H-103-5

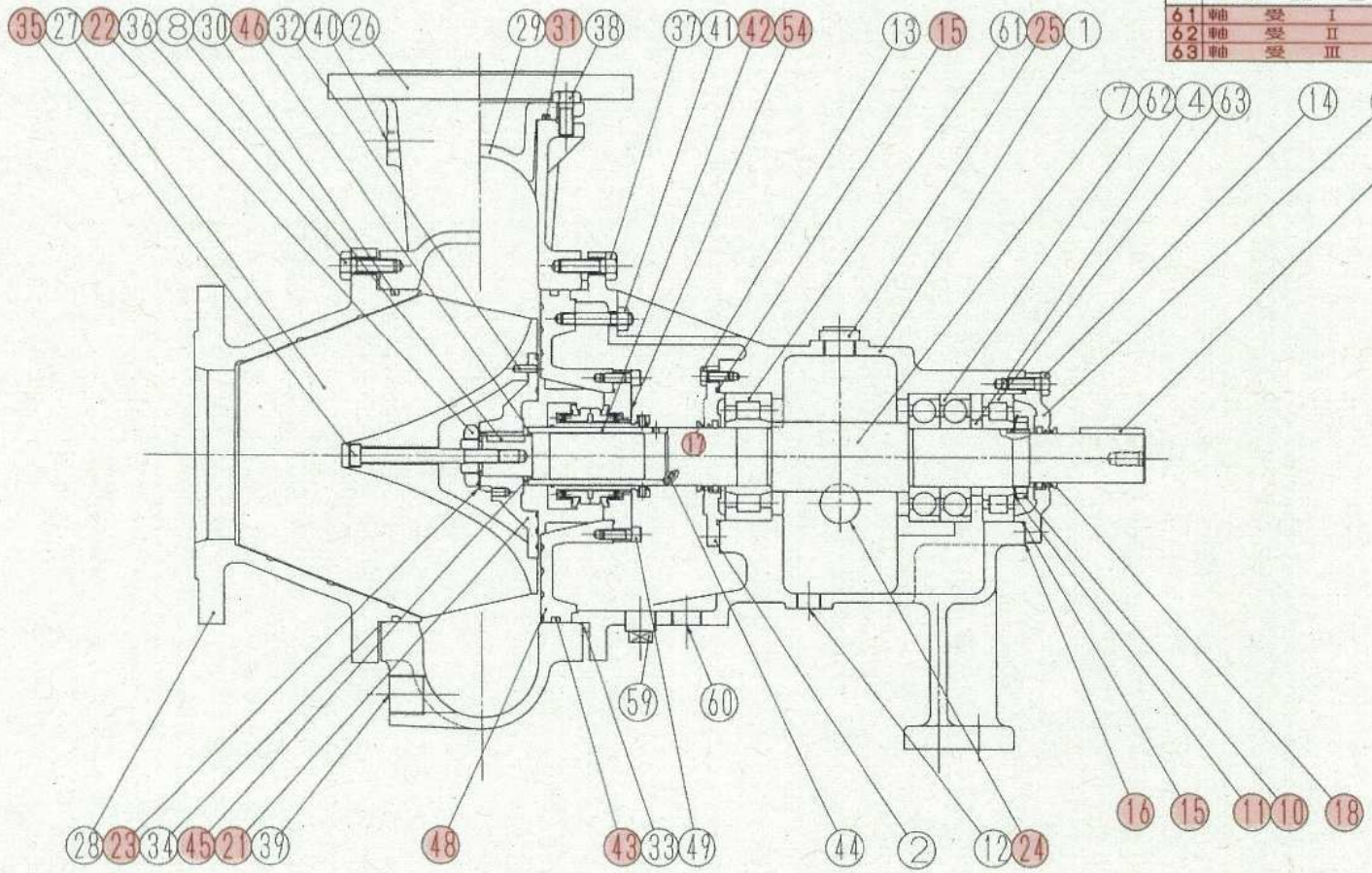

符号	部品名	型式	一台分員数	部品番号
61	軸受 I	NU2310	1	E5 11800
62	軸受 II	7310BDT	1*	D4 12100
63	軸受 III	NJ 310	1	D4 11900

符号	部品名	材質	一台分員数	部品番号
1	軸受箱	FC250	1	E5 10000
2	端板PS (ラビリンス型)	FC250	1	D4 10213
3	端板MS (ラビリンス型)	FC250	1	E5 10223
4	軸受スペーサー	SS400	1	D4 10600
5				
6				
7	主軸 (ラビリンス型)	SUS420J2	1	E5 11010
8	羽根車キー	SUS316	1	D4 11200
9	キー	S45C	1	D4 11400
10	軸受ナット	SS400	1	D4 12600
11	軸受ナット座金	SS400	1	D4 12700
12	軸受箱オイルドレン孔	-	1	(Rp 1/2)
13	端板ボルトPS	SUS304	4	D4 14100
14	端板ボルトMS	SUS304	4	D4 14110
15	端板Oリング	NBR	2	D4 14600
16	端板シム	C2801P/PET	1*	D4 14800
17	Vリング PS	NBR	1	D4 15013
18	Vリング MS	NBR	1	D4 15023
19				
20				

符号	部品名	材質	一台分員数	部品番号
21	羽根車フランジ	FCD450-10	1	E5 16500
22	羽根車ナット	SUS316	1	D4 16600
23	羽根車ナットワッシャー	SUS316	1	D4 16700
24	油面計	樹脂	1	E5 17000
25	オイルキャップ	樹脂	1	E5 17101
26	ケーシング	FC250	1	E5 40020
27	羽根車	HCrFC	1	E5 4010S
28	サクションカバー	HCrFC	1	E5 40300
29	点検蓋	FC250	1	E5 40500
30	サクションカバーシール	NBR	1	E5 40600
31	点検蓋Oリング	NBR	1	E5 40900
32	羽根車ピン	SUS316	1	E5 41000
33	スペーサーリング	SUS304	1	E5 41100
34	スペーサーシム	SUS304	1*	E5 41400
35	羽根車ボルト	SUS316	1	E5 41500
36	サクションカバーボルト	SUS304	8	E5 41700
37	ケーシングボルト	SUS304	8	E5 41900
38	点検蓋ボルト	SUS304	2	E5 42000
39	ドレン孔	-	1	(Rp 1)
40	ゲージ孔	-	1	(Rp 3/8)

符号	部品名	材質	一台分員数	部品番号
41	パッキン箱ボルト	SUS304	3	E5 20600
42	軸スリーブ	SUS304	1	D4 20800
43	ケーシングシール	NBR	1	E5 20900
44	軸スリーブピン	SUS304	1	D4 21300
45	シールワッシャー	SUS316	1	D4 21400
46	軸スリーブOリング	NBR	1	D4 21600
47				
48	メカシールボックス	FC250	1	E5 63001
49	取付ボルト	SUS304	4	D4 64200
50				
51				
52				
53				
54	メカニカルシール	別紙詳細図参照		
55				
56				
57				
58				
59	プラグ	FC200	1	(Rc 3/4)
60	軸封部ドレン孔	-	1	(Rp 3/4)

機械番号	
工事番号	LJ880-001
ポンプ名称	3系1号2号余剰汚泥ポンプ
製造番号	HE53273~4 (2台)

図番8　3系2号余剰汚泥引抜ポンプ　断面図

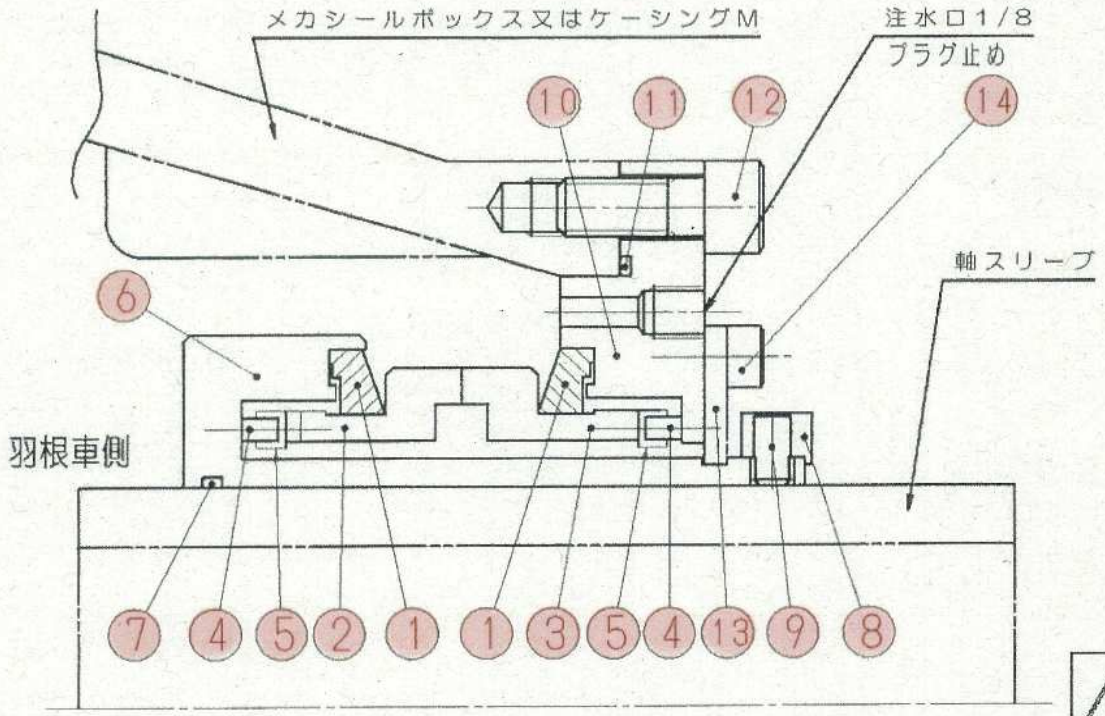

注　記

1) ⑬はセット用治具です。反転しボルトで固定し出荷されます。
　メカニカルシールを交換再セットする際は、ご注意下さい。
2) 空転は厳禁(空転させるとシールリング②③が破損します)

No.	名　称	員数	材　質	備考
14	六角穴付ﾎﾞﾙﾄ	2	SUS304	
13	ｾｯﾄﾌﾟﾚｰﾄ	2	SUS304	
12	六角穴付ﾎﾞﾙﾄ	4	SUS304	
*11	O ﾘﾝｸﾞ	1	NBR	
10	フランジ	1	SUS316	
9	ｾｯﾄｽｸﾘｭｰ	3	SUS630−HH	
8	カラー	1	SUS304	
*7	O ﾘﾝｸﾞ	1	NBR	
6	ケース	1	SUS316	
*5	キャップ	4	PTFE	
4	ノックピン	4	SUS316	
*3	シールﾘﾝｸﾞ固定側	1	SiC	
*2	シールﾘﾝｸﾞ回転側	1	SiC	
*1	パッキン	2	NBR	

図番9　3系2号余剰汚泥引抜ポンプ　メカニカルシール詳細図

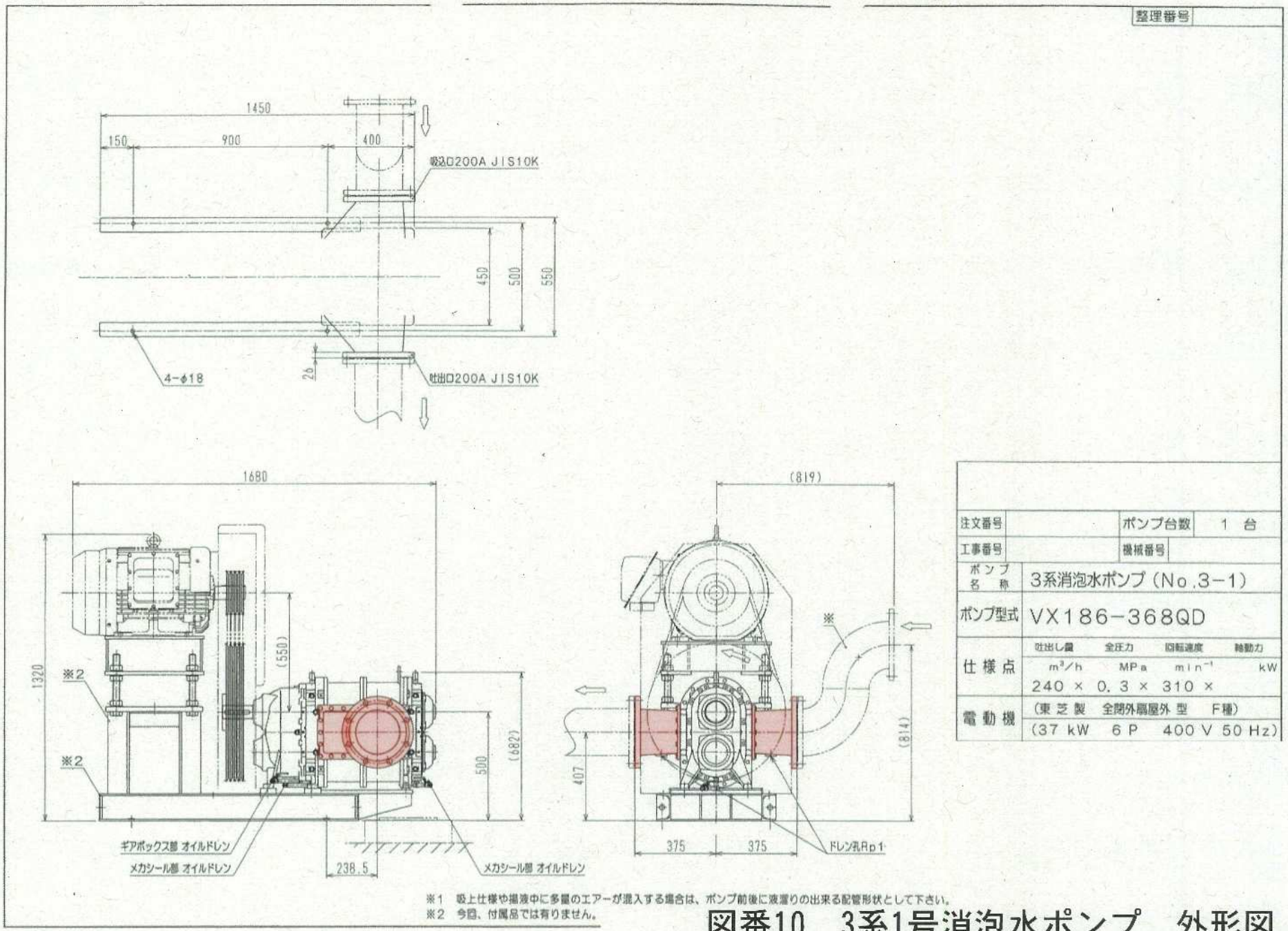

※1 吸上仕様や揚液中に多量のエアーが混入する場合は、ポンプ前後に液溜りの出来る配管形状として下さい。
※2 今回、付属品では有りません。

図番10 3系1号消泡水ポンプ 外形図

製造番号 VX186-368QD-1

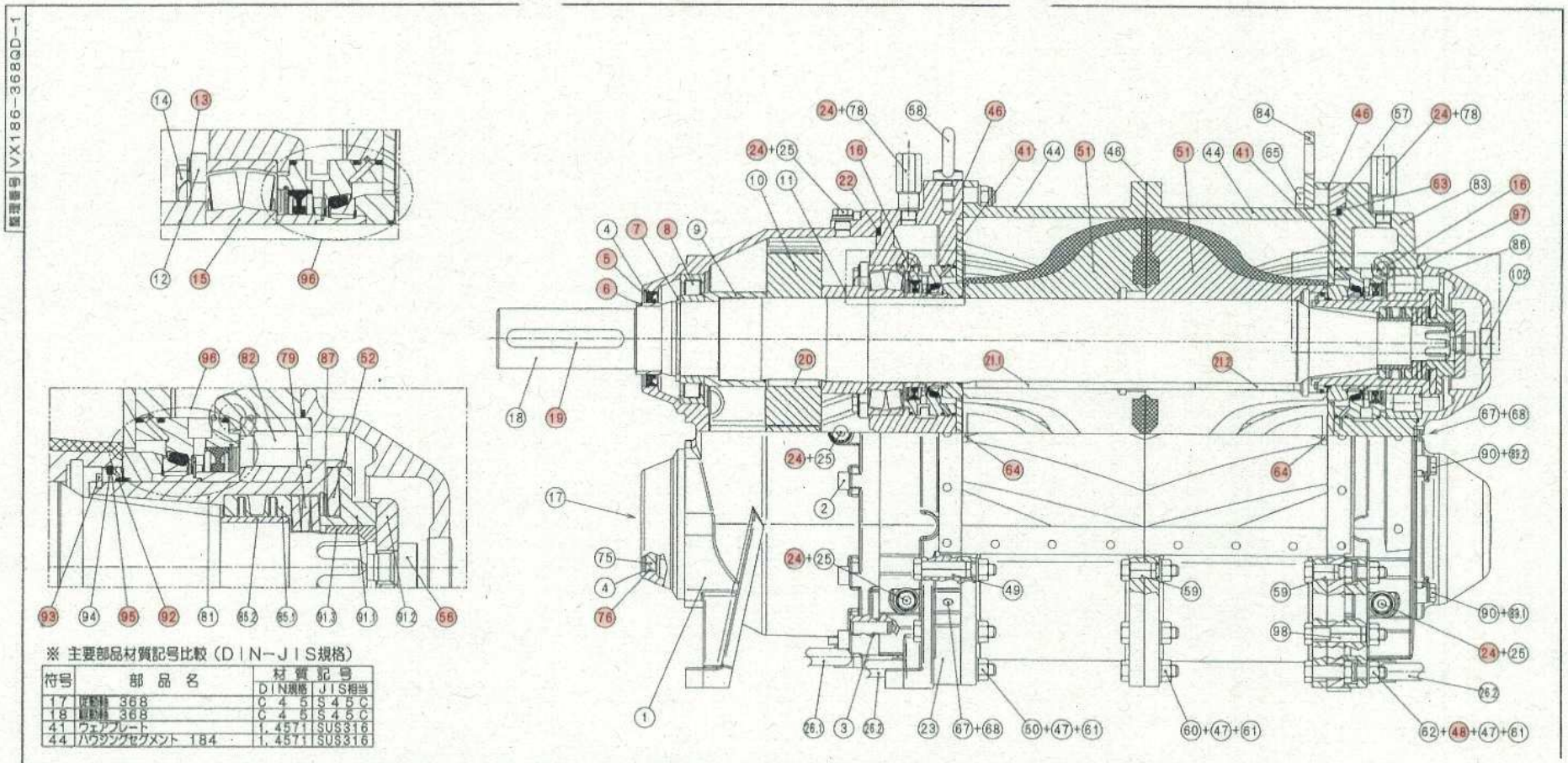

※ 主要部品材質記号比較（DIN−JIS規格）

符号	部品名	材質記号 DIN規格	材質記号 JIS相当
17	従動軸 368	C 4 5	S 4 5 C
18	駆動軸 368	C 4 5	S 4 5 C
41	ウェアプレート	1.4571	SUS316
44	ハウジングセグメント 184	1.4571	SUS316

符号	部品名	材質 (JIS相当)	員数	部品番号
1	ギアケース	FC250	1	PGP. A019. T3
2	軸受ケースボルト	SS400	12	NSI. 091
3	軸受ケース位置決めピン	SS400	4	NSP. 017
4	軸シール止め輪	SWRH62	2	NSR. 027
5	モーター側軸シール	N B R	1	OWD. 049. HN8
6	ウェアリング	耐摩耗鋼	1	NIR. 014
7	軸受止め輪	SWRH62	2	NSR. 011
8	モーター側軸受	S U J 2	2	NLG. 027
9	ギアスペーサー	SS400	2	PRS. A001. N1
10	ギア	S 4 5 C	2	PZH. A004
11	軸受スペーサー	SS400	2	PRS. A002
12	ローター側軸受固定版	SS400	4	PFL. A016
13	締め止め	SS400	8	NUS. 066
14	軸受ボルト	SS400	8	NSK. 027
15	ローター側軸受	S U J 2	2	NLG. 025
16	オイルゲージ	C A C	4	PSG. 002
17	従動軸 368	※	1	PWL. A011. N1
18	駆動軸 368	※	1	PWL. A005. N1
19	軸キー	S 4 5 C	1	NPF. 047
20	ギアキー	S 4 5 C	2	NPF. 040
21.1	ローターキー 368	S 4 5 C	2	NPF. 043
21.2		S 4 5 C	2	NPF. 045
22	軸受ケースシール	N B R	1	DOR. 026
23	軸受ケース	FC250	1	PGP. A018. T1
24	メタルパッキン	C u	9	DKR. 005
25	オイルプラグ	SS400	7	NSK. 081
26.1	ギアボックスオイルドレン配管	SUS304	1	3/8B
26.2	メカボックスオイルドレン配管	SUS304	2	3/8B
41	ウェアプレート	※	2	PFL. A017. E1
44	ハウジングセグメント 184	※	4	PGP. A009. E1
46	ハウジングセグメントガスケット	A B I L	6	DAD. 028
47	座金	SS400	36	NUS. 005
48	締め止めナット	SS400	8	NMK. 002
49	セグメント位置決めスリーブL	SS400	4	NSP. 022
50	セグメント締め付けボルト	SS400	12	NSK. 176
51	ローターHIFlo 184L	N B R	2	PKD. A024. TL
	ローターHIFlo 184R	N B R	2	PKD. A024. TR
52	円形スプリング	S K 5	2	NTF. 003
56	ローター押えボルト	SS400	2	PRS. 102
57	リングフランジ	FC250	1	PGP. A005. T2
58	アイボルト	SS400	1	NKS. 006
59	セグメント位置決めスリーブS	SS400	8	NSP. 024
60	セグメント連結ボルト	SS400	12	NSK. 047
61	ナット	SS400	36	NMS. 004
62	カバーハウジング締め付けボルト	SS400	10	NSK. 217
63	カバーハウジングシール	N B R	1	DOR. 052
64	ウェアプレートボルト	SUS316	4	NSK. 025. EE
65	リフティングプレート締め付けボルト	SS400	2	NSK. 133
67	プラグ	SS400	6	NSK. 080
68	メタルパッキン	C u	6	DKR. 001
75	ギアケース貫通部蓋	FC250	1	PRS. A028
76	唇シール	N B R	1	DOR. 044
78	オイルポット（加圧式 圧力計付）	樹脂	(2)	PSG. 014
	オイルポット（大気開放）	樹脂	(2)	PSG. 014. T1
79	円形スプリング	S K 5	6	NTF. 002
81	カバーハウジングスリーブ	SS400	2	PRS. A034. N1
82	カバー軸受け	S U J 2	2	NLG. 028. N1. T1
83	カバーハウジング	FC250	1	PGP. A018. T7
84	リフティングプレート	SS400	1	PFL. A025
85.1	メタルブッシュ	SS400	2	PRS. A035. N1
85.2	メタルブッシュスリーブ	耐摩耗鋼	2	NIR. 021
86	軸受カバー	FC250	2	PGP. A037
87	スプリング止め輪	SWRH62	2	NSR. 037
89.1	軸受カバーボルトL	SS400	4	NSK. 002
89.2	軸受カバーボルトS	SS400	4	NSK. 027
90	座金	SS400	8	NUS. 004
91.1	カバーハウジングスリーブ押え1	SS400	2	PRS0016
91.2	カバーハウジングスリーブ押え2	SS400	2	PRS0021
91.3	カバーハウジングスリーブ押えキー	S 4 5 C	2	NPF0003
92	シールケースシール	N B R	2	DOR. 044
93	シールケース止め輪	SWRH62	2	NSR. 036
94	ローターシールケース	SS400	2	PRS. A036
95	ローターシール	N B R	2	DOR. 045
96	カートリッジメカニカルシール	N B R 特殊鋼 SUS304+Cr SS400	4	PBT. A021
97	軸受カバーシール	N B R	2	DOR. 050
98	カバーハウジング位置決めスリーブ	SS400	4	NSP. 015
102	軸受カバープラグ	SS400	2	NSK. 214

図番11　3系1号消泡水ポンプ　断面図

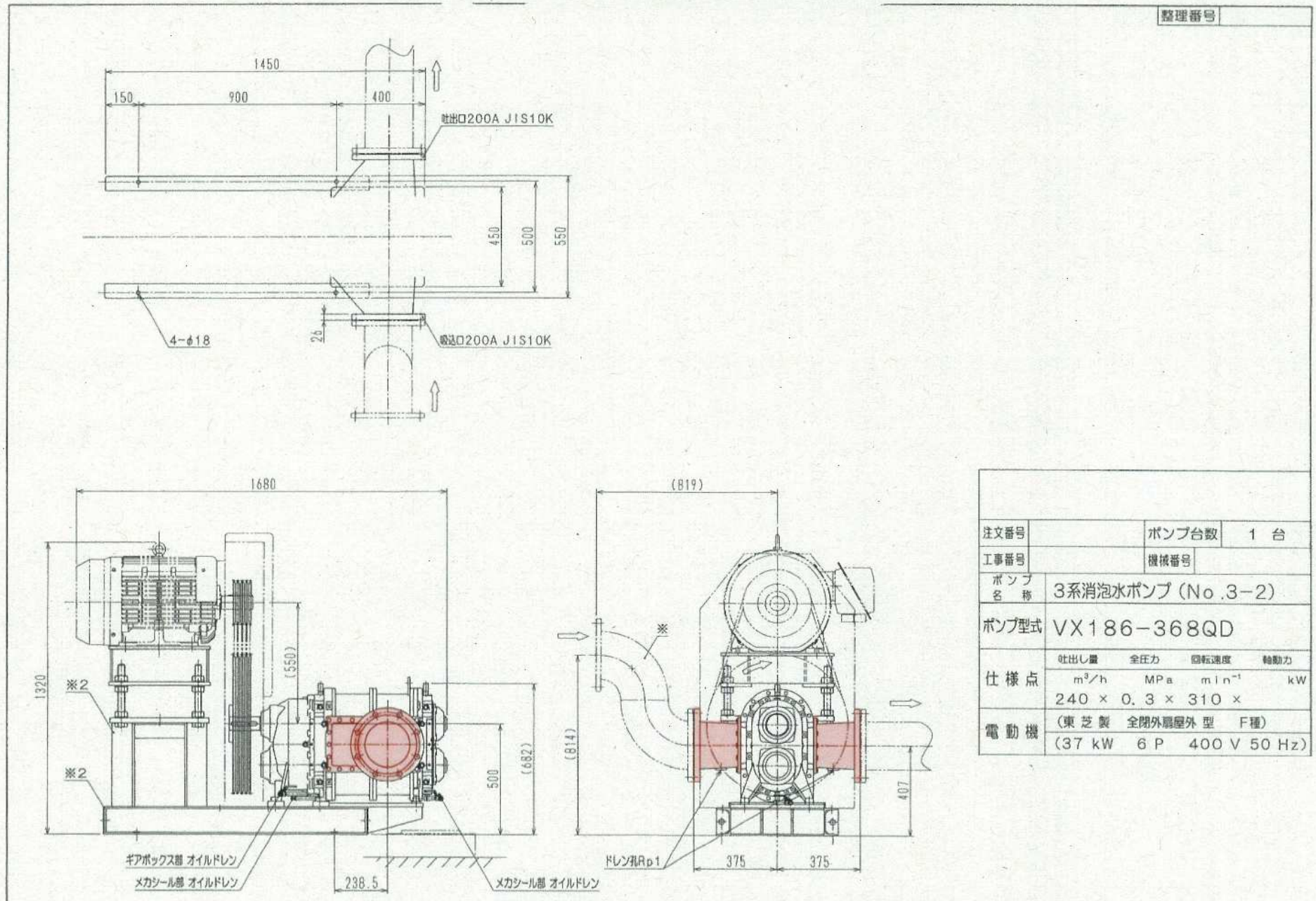

※1 吸上仕様や揚液中に多量のエアーが混入する場合は、ポンプ前後に液溜りの出来る配管形状として下さい。
※2 今回、付属品では有りません。

図番12 3系2号消泡水ポンプ 外形図

REV	①	②	③
DATE			
CHECKED			

■ 基礎ボルト

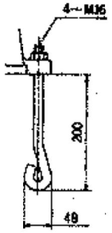

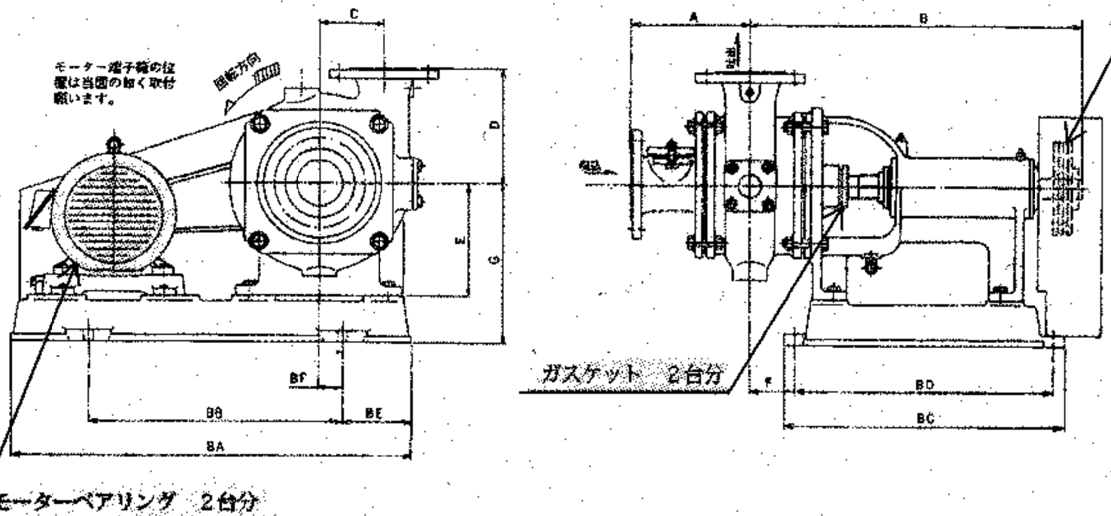

台数：	2
吐出量：	1.7 m³/min
全揚程：	20 m
回転数：	1990 r.p.m
電動機：	18.5 KW × 4 P × 400 V × 50 HZ
取扱液：	汚水 汚泥 常温

■ 附属品（1台に付）

共通ベット 1x2	屋外モーター ……2
基礎ボルト 1sx2	電磁弁 ……2
プーリー・Vベルト 1sx2	圧力スイッチ ……2
プーリーガード 1x2	カタマク式圧力計……2
	注水配管用 カタマク式圧力計……2

■ 予備品

分解工具 ……1

プーリーVベルト…2台分

エンドシール ……4個

■ 寸法

単位：mm

ポンプ番号	呼び口径 吐出	呼び口径 吸込	ポンプ A	B	C	D	E	ポンプ重量(kg)	軸受番数	モーター枠番 IEC寸法	ベット No	F	G	BA	BB	BC	BD	BE	BF	ベット重量(kg)
822	80	80	295	552	115	210	200	100	②	90L−132M	F1	87	300	750	500	540	490	100	60	42
8/1022		100						100		160M・160L	F2	37	300	750	500	540	490	100	60	42
1022	100	100	260	537	115	220	200	105	②	90L−132M	F1	72	300	750	500	540	490	100	60	42
10/1222		125	290					110		160M・160L	F2	42	300	750	500	540	490	100	60	42
828	80	80	255	708	140	240	250	165	③	112M〜180L	F3	88	350	870	550	610	560	150	50	56
8/1028		100						157		200L・225S	F4	38	370	1100	700	650	600	200	50	79
1028	100	100	280	718	140	250	250	165	③	112M〜180L	F3	98	350	870	550	610	560	150	50	56
~~10/1228~~		~~125~~	~~290~~					~~170~~		~~200L・225S~~	~~F4~~	~~48~~	~~370~~	~~1100~~	~~700~~	~~650~~	~~600~~	~~200~~	~~50~~	~~79~~
1528	150	150	325	728	140	290	250	170	③	112M〜180L	F3	108	350	870	550	610	560	150	50	56
15/2028		200						176		200L・225S	F4	58	370	1100	700	650	600	200	50	79
2028	200	200	365	753	140	310	250	183	③	112M〜180L	F3	133	350	870	550	610	560	150	50	56
20/2528		250						190		200L・225S	F4	83	370	1100	700	650	600	200	50	79
1536	150	150	340	850	180	340	330	315	④	132S〜160L	F5	135	450	930	500	650	600	200	50	64
15/2036		200						320		180M〜225M	F6	135	450	1100	700	650	600	200	50	80
2036	200	200	365	870	180	360	330	340	④	132S〜160L	F5	156	450	930	500	650	600	200	50	64
20/2536		250						347		180M〜225M	F6	155	450	1100	700	650	600	200	50	80

■ フランジ寸法

呼び口径	吐出・吸込フランジ（水道規格）					
d	a	c	g	n	b	t
80	211	168	125	4	19	22
100	238	195	152	4	19	22
125	263	220	177	6	19	22
150	290	247	204	6	19	23
200	342	299	256	8	19	24
250	410	360	308	8	23	25

〔注〕・吸込フランジは材質高CrFCのため鋳放切欠穴となります。
・ボルト穴6ヶの場合の穴位置は
吸込フランジ……鋼直線振分け。
吐出フランジ……軸方向直角線振分け。

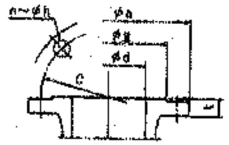

■ ドレン・エアー抜き

部品名	サイズ・材質
ドレン	1½B
エアー抜き	1B
ボール弁	FC20/SUS304
ニップル	SUS304
エルボ	FCMBW
長ニップル	SGPW

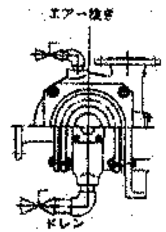

■ 外部注水

注水管：	½"	
注水圧：	2.5	kg/cm²
注水量：	3〜5	ℓ/min

（注）注水圧は押込高さにより変化しますので下記を参考下さい。
注水圧＝吐出圧＋0.5kg/cm²

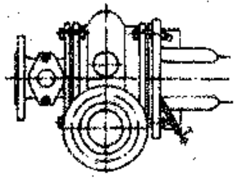

ポンプ名称	初沈汚泥ポンプ
ポンプ型式	KS-HB1028
口径	吐出口 100 mm X 吸込口 100 mm

着色部は交換部品を示す。

図番13　4系1号，2号初沈汚泥引抜ポンプ　外形図

REV	①	②	③
DATE	06.2.14		
CHECKED	K. I.		

頁：

部品番	部品名称	個数	材質	備考
615	メカニカルシール	1s		
904	ボルト・ナット	2	SUS 304	
903	ボルト	4	SUS 304	
902	ボルト	4	SS400	
901	ボルト	2	SS400	
900	ストリートエルボ	1	FCMB	½"
680	グリースニップル	2	BsBF	
656	オイルシール	1	NBR	
655	オイルシール	1	NBR	
633	ガスケット	1	V6500	
632	ガスケット	1	V6500	
631	ガスケット	1	V6500	
619	ガスケット	1	V6500	
618	ガスケット	1	V6500	
617	ガスケット	1	V6500	
424	軸受用ナット	1	S25C	
423	軸受用底金	1	SPCC	
405	軸受フレーム	1	FC 200	
404	外軸受カバー	1	FC 200	
403	内軸受カバー	1	FC 200	
402	玉軸受	1s	SUJ	
401	玉軸受	1	SUJ	
327	植付ボルト・ナット	1s	SUS 304	
326	ケーシングボルト・ナット	1s	SUS 304	
303	ケーシングライナー	1	高CrFC	
183	水切り	1	NBR ~~FC200~~	
162	軸スリーブ	1	SUS 304	
159	軸継手キー	1	S45C	
151	主軸	1	SUS 304	
101	インペラー	1	高CrFC	
47	点検カバー	1	高CrFC	
31	点検カバー	1	FC200	
29	吸込カバー	1	高CrFC	
28	ケーシングカバー	1	FC 200	
1	ケーシング	1	高CrFC	

白 第2

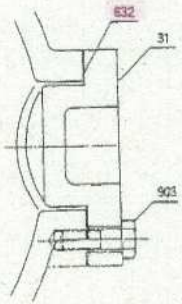

ケーシング点検口

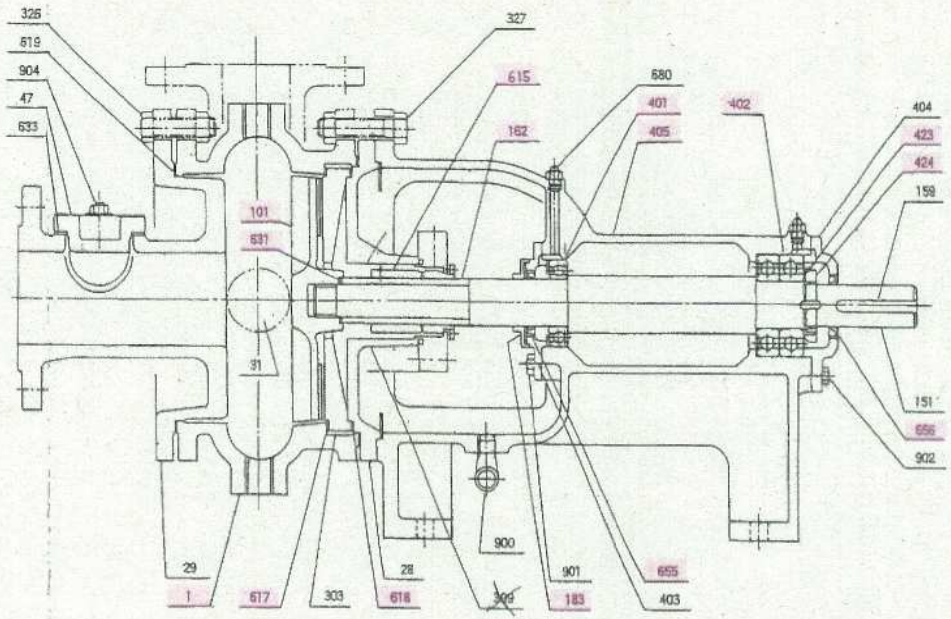

ポンプ名称	初沈汚泥ポンプ
ポンプ型式	KS-HE 1028
口径	吐出口 100 mmX 吸込口 100 mm

着色部は交換部品を示す。（数量は１台あたりとする）

軸受号数	401 玉軸受	402 玉軸受	655 オイルシール	656 オイルシール	615 メカニカルシール	
22 - ②	6208Z	6308+6308Z	VC 40586	VC 35506	50/40-8071-SV	
28 - ②	6210Z	6310+6310Z	VC 50687	VC 45627	60/50-8071-SV	
36 - ④	6213Z	6313+6313Z	VC 65886	VC 60787	75/65-8071-SV	

図番14　4系1号，2号初沈汚泥引抜ポンプ　断面図

御注文主 CUSTOMER	7系消泡水ポンプ	数量 QUANTITY	台 SET

CNX2001-P 形 構造断面図
PUMP SECTION

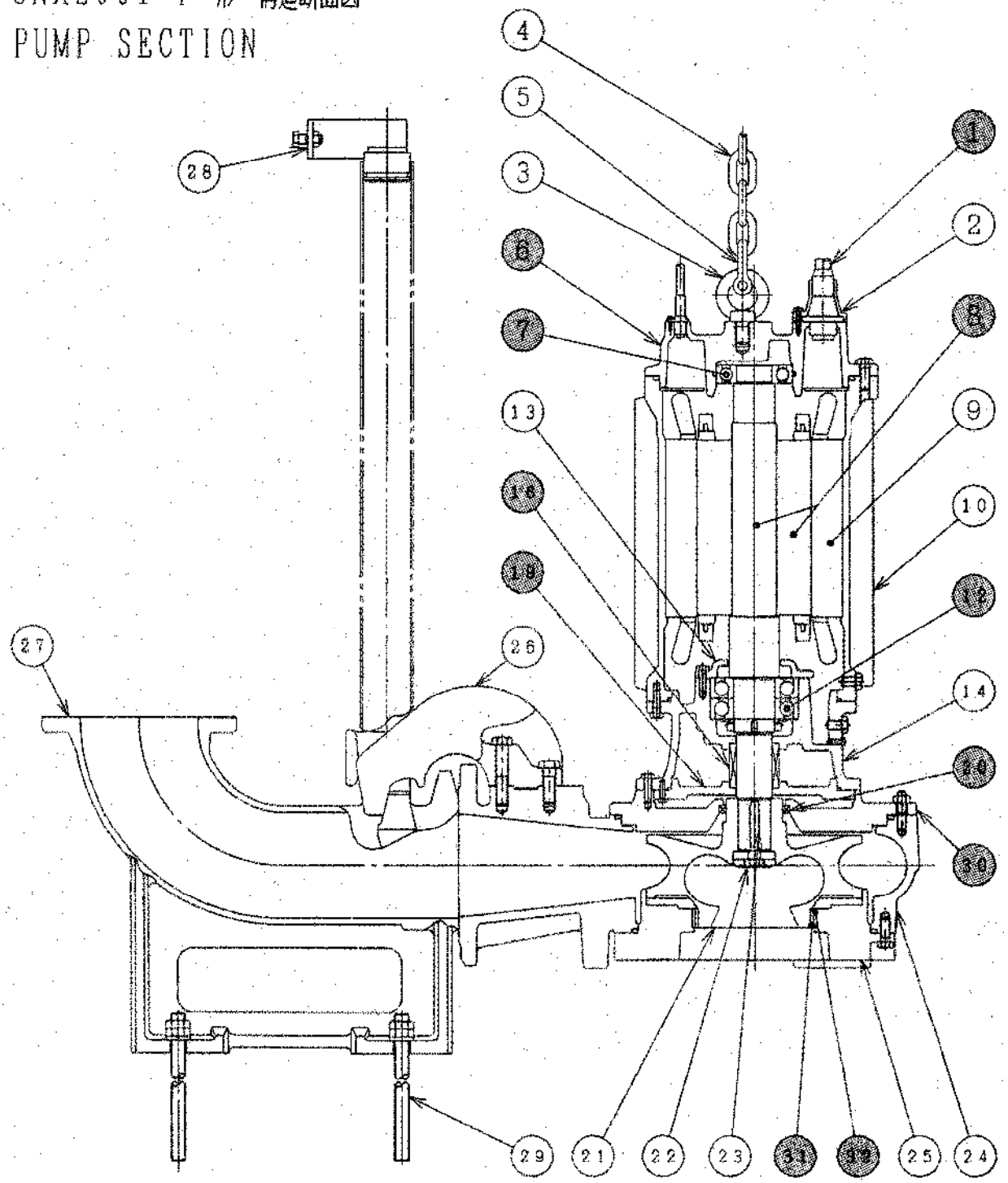

名称 TITLE	CNX2001-P 構造断面図 PUMP SECTION	図番 DWG No.

図番15　7系2号消泡水ポンプ　断面図

御注文主 CUSTOMER	7系消泡水ポンプ	数量 QUANTITY	台 SET

CNX2001－P 形 材質表

(MATERIALS LIST)

符号 No.	部品名称 Denomination	材質 Material	符号 No.	部品名称 Denomination	材質 Material
1	ケーブル Cables	2PNCT Rubber (oilresist)	22	羽根車オサエ Cap	SUS304 Stainless steel
2	ケーブル差込口 Cable entries	FC200 Gray iron casting	23	キー Key	SUS420 J2 Stainless steel
3	アイボルト Eyebolts	SUS304 Stainless steel	24	ポンプケーシング Pump housing	FC200 Gray iron casting
4	クサリ Chain	SUS304 Stainless steel	25	底フタ Cover bottom	FC200 Gray iron casting
5	シャックル Shackles	SUS304 Stainless steel	26	スライド Sliding bracket	FCD500 Gray iron casting
6	モートルカバー Motor cover	FC200 Gray iron casting	27	コネクション Discharge connection	FC200 Gray iron casting
7	玉軸受（上） Ball bearing	JIS6312Z	28	ガイドホルダ Guide holder	SUS304 Stainless steel
8	ロータユニット Rotor unit	軸＝SUS420 J2 Shaft＝Stainless steel	29	取付ボルト Anchor bolts	SUS304 Stainless steel
9	ステータ Stator	――	30	ガイドリング Guide Ring	FC200 Gray iron casting
10	ステータケーシング Stator housing	FC200 Gray iron casting	31	ウェアリング" R" Wearing ring"R"	SUS304 Stainless steel
			32	ウェアリング" S" Wearing ring"S"	CAC403 Copper alloy casting
12	玉軸受（下） Ball bearing	JIS7314BDB			
13	軸受オサエ Bearing cover	FC200 Gray iron casting			
14	オイルケーシング Oil housing	FC200 Gray iron casting			
16	メカニカルシール Mechanical seal	――			
19	メカシールブラケット Seal housing	FC200 Gray iron casting			
20	オイルシール Oil seal	ニトリルゴム N.B.R			
21	羽根車 Impeller	FC200 Gray iron casting			

(注) 接液部のボルトはSUS304とする。
The material of bolts exposed by sewage water is stainless steel.

	名称 TITLE	図番 DWG No.
	CNX2001－P 材質表 (MATERIALS LIST)	

図番16　7系2号消泡水ポンプ　断面図材料表

A10001160

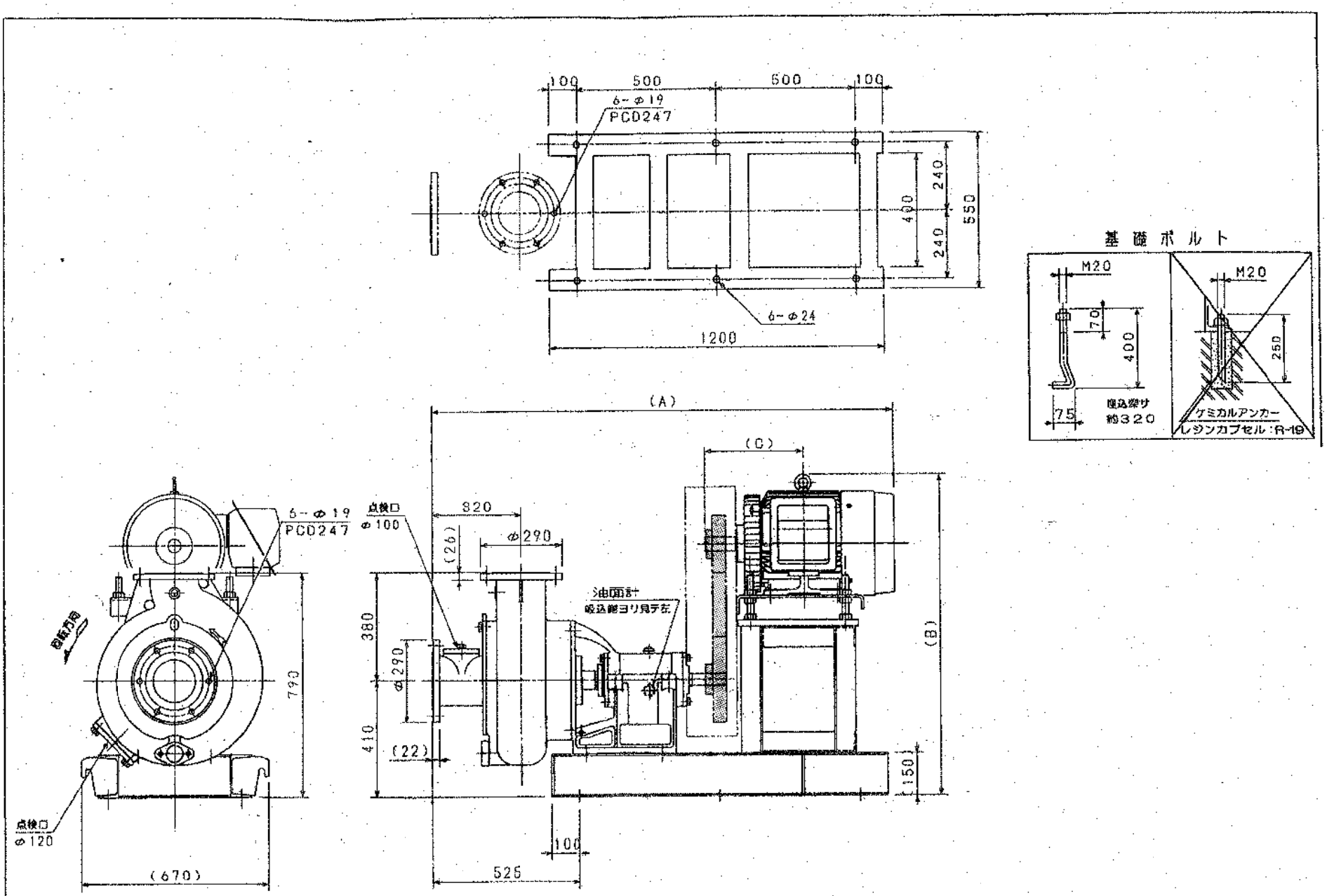

図番17　8系2号初沈汚泥引抜ポンプ 外形図

B0000020 整理番号 F150LM2-2-100-0

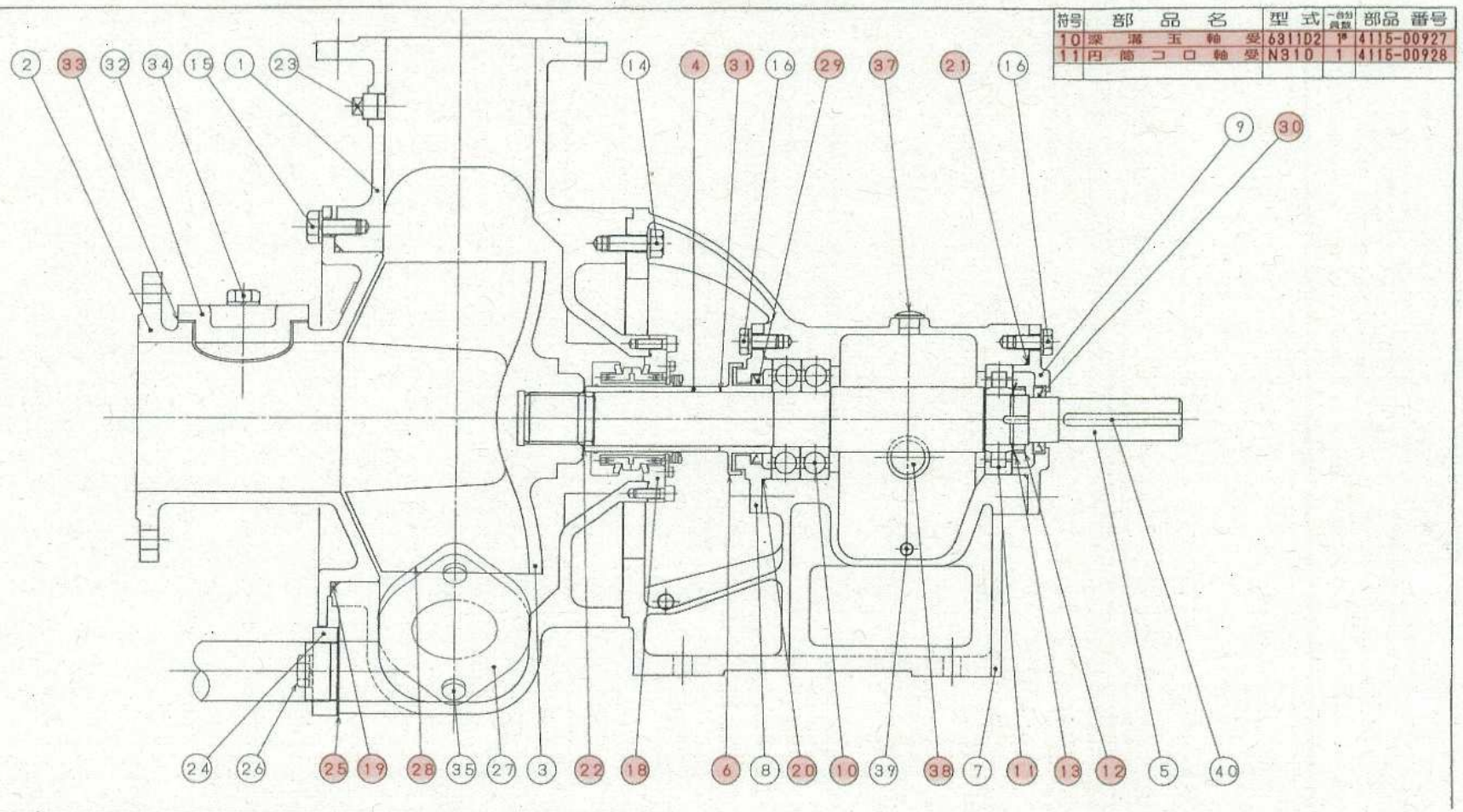

符号	部品名	型式	一台分員数	部品番号
10	深溝玉軸受	631102	1*	4115-00927
11	円筒コロ軸受	N310	1	4115-00928

符号	部品名	材質	一台分員数	部品番号
1	ケーシングM	FC250	1	4115-131M1
2	フロントカバー	HCrFC	1	4115-01300
3	インペラーM	HCrFC	1	4115-05101
4	グランドスリーブM	SUS304	1	4115-38201
5	シャフト	S48C	1	4115-07300
6	ラビリンス	S45C	1	4115-06200
7	メタルケース	FC250	1	4115-00400
8	メタルケースカバー(前)	FC250	1	4115-02427
9	メタルケースカバー(後)	FC250	1	4115-02428
10	深溝玉軸受	SUJ2	1*	4115-00927
11	円筒コロ軸受	SUJ2	1	4115-00928
12	軸受用ナット	S45C	1	4115-09127
13	軸受用座金	SS400	1	4115-09128
14	ケーシング締付ボルト(SW付)	SUS304	4	4115-18900
15	フロントカバー締付ボルト(SW付)	SUS304	8	4115-20800
16	メタルケースカバー締付ボルト(SW付)	SUS304	8	4115-02700
17				
18	メカニカルシール	別紙添付	1*	
19	ケーシング用Oリング	NBR	1	4115-12400
20	メタルケースカバー用Oリング(前)	NBR	1	4115-02527

符号	部品名	材質	一台分員数	部品番号
21	メタルケースカバー用Oリング(後)	NBR	1	4115-02528
22	インペラー用Oリング	NBR	1	4115-06400
23	ケーシング用プラグ	FC250	1	4115-59000
24	フランジ	FC250	1	4115-55700
25	フランジ用シートパッキン	ジャバラ	1	4115-55600
26	フランジ締付ボルト(SW付)	SUS304	2	4115-55800
27	ケーシング用掃除フタ	FC250	1	4115-55000
28	ケーシング掃除フタ用パッキン	ジャバラ	1	4115-55100
29	オイルシール(前)	NBR	1	4115-08927
30	オイルシール(後)	NBR	1	4115-08928
31	グランドスリーブ用Oリング	NBR	1	4115-10900
32	フロントカバー用掃除フタ	HCrFC	1	4115-57000
33	フロントカバー掃除フタ用パッキン	ジャバラ	1	4115-57100
34	フロントカバー掃除フタ締付ボルト(SW付)	SUS304	2	4115-57200
35	ケーシング掃除フタ締付ボルト(SW付)	SUS304	2	4115-55200
36				
37	オイル栓	市販品	1	4115-5830[illegible]
38	オイルゲージ	市販品	1	4115-5810[illegible]
39	オイルドレンプラグ	FCMB	1	4115-5820[illegible]
40	キー	S45C	1	4115-0700[illegible]

図番18　8系2号初沈汚泥引抜ポンプ　断面図

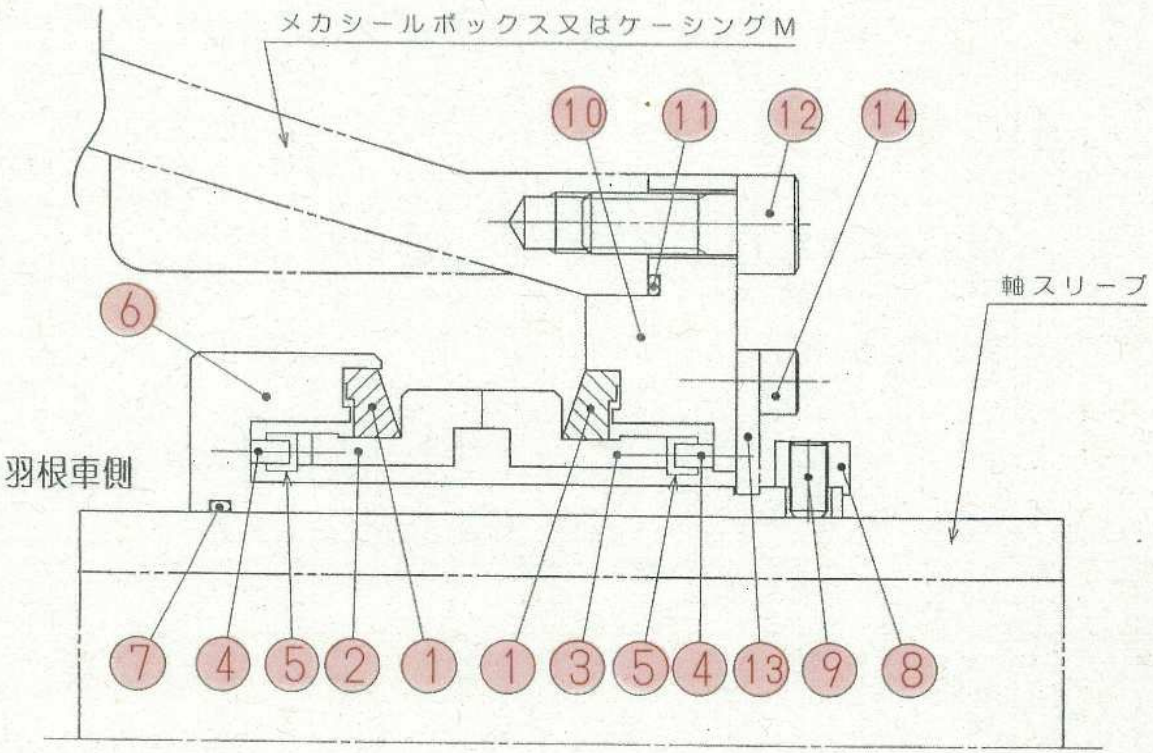

注 記

1) ⑬はセット用治具です。反転しボルトで固定し出荷されます。
メカニカルシールを交換再セットする際は、ご注意下さい。

2) 空転は厳禁(空転させるとシールリング②③が破損します)

空転禁止

14	六角穴付ボルト	2	SUS304	
13	セットプレート	2	SUS304	
12	六角穴付ボルト	4	SUS304	
*11	O リング	1	NBR	
10	フランジ	1	SUS316	
9	セットスクリュー	3	SCM435	
8	カラー	1	SUS304	
*7	O リング	1	NBR	
6	ケース	1	SUS316	
*5	キャップ	4	PTFE	
4	ノックピン	4	SUS316	
*3	シールリング 固定側	1	SiC	
*2	シールリング 回転側	1	SiC	
*1	パッキン	2	NBR	

図番19　8系2号初沈汚泥引抜ポンプ　メカニカルシール詳細図

御注文主 CUSTOMER	8系硝化液循環ポンプ	数量 QUANTITY	台 SET

SD300-C 構造断面図
PUMP SECTION

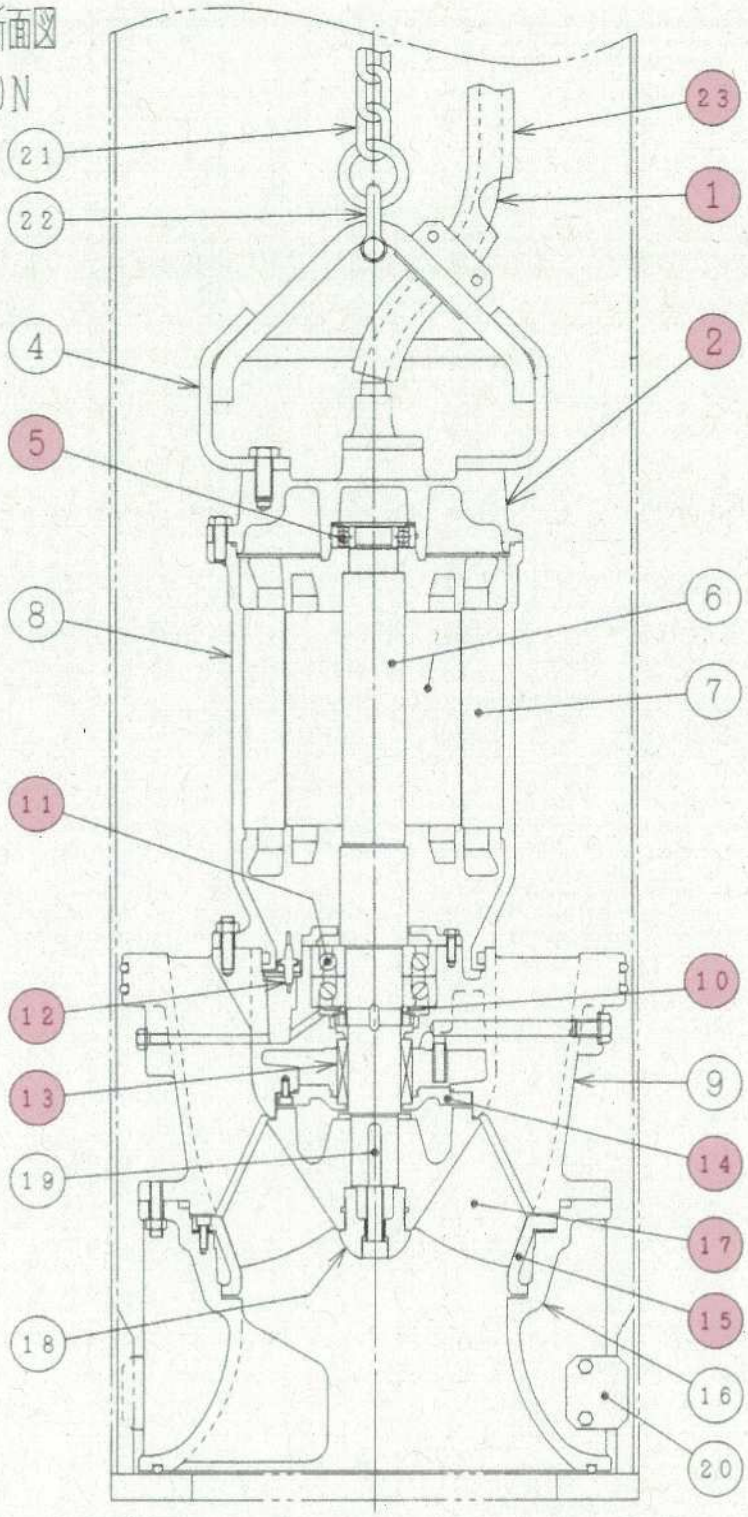

注）水流からの保護のためケーブルにはサンドブラストホースを巻いています．
据付時に取り外さないで下さい．

		名称 TITLE	図番 DWG No.
		SD300-C 構造断面図 PUMP SECTION	

図番20　8系C-1-1号，C-1-2号硝化液循環ポンプ　断面図

御注文主 CUSTOMER	8系硝化液循環ポンプ	数量 QUANTITY	台 SET

SD300－C 形 材質表

(MATERIALS LIST)

符号 No.	部品名称 Denomination	材質 Material	符号 No.	部品名称 Denomination	材質 Material
1	ケーブル Cables	2PNCTS Rubber (Oilresist)	22	シャックル Shackles	SUS304 Stainless steel
2	モートルカバー Motor cover	FC200 Gray iron casting	23	サンドブラストホース Rubber hose	――
3	ガード Guard	プレスボード Press board			
4	ツリカナグ Hook	SUS304 Stainless steel			
5	玉軸受（上） Ball bearing	JIS6307ZZC3			
6	ロータユニット Rotor unit	軸＝SUS420 J2 Shaft＝Stainless steel			
7	ステータ Stator	――			
8	ステータケーシング Stator housing	FC200 Gray iron casting			
9	ガイドケーシング Guide housing	FC200 Gray iron casting			
10	ニロスリング	SPCC Steel Plate Cold Commercial			
11	玉軸受（下） Ball bearing	JIS7311BDB			
12	浸水検知器 Leakage detector	――			
13	メカニカルシール Mechanical seal	――			
14	メカシール受 Seal housing	FC200 Gray iron casting			
15	ウエアリング Wearing ring	FC200 Gray iron casting			
16	吸込ケーシング Suction housing	FC200 Gray iron casting			
17	羽根車 Impeller	高クロム鋳鉄 Hi-chrom iron casting			
18	キャップ Cap	SCS13 Stainless steel casting			
19	キー Key	SUS420 J2 Stainless steel			
20	ストッパ Stopper	SUS304 Stainless steel			
21	クサリ Chain	SUS304 Stainless steel			

（注）接液部のボルトはSUS304とする。
The material of bolts exposed by sewage water is stainless steel.

		名称 TITLE	図番 DWG No.
		SD300－C 材質表 (MATERIALS LIST)	

図番21　8系C-1-1号，C-1-2号硝化液循環ポンプ　断面図材料表